РЕСПУБЛИКА УЗБЕКИСТАН ХОРЕЗМСКАЯ ОБЛАСТЬ г. УРГЕНЧ
ООО «Монолит Лойиха Курилиш» .

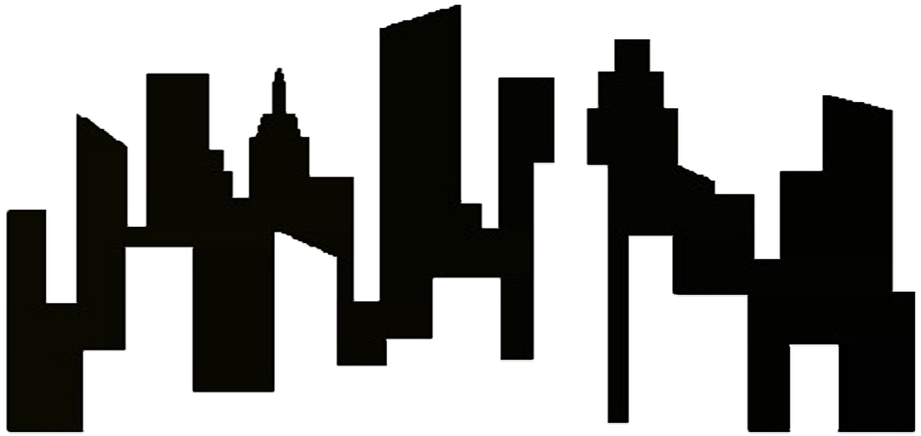

РАБОЧИЙ ПРОЕКТ.

Реконструкция здания многопрофильной поликлиники,
расположенного в махалле «Аль-Хорезмий»
Хазараспского района.

АЛЬБОМ 1.

Архитектурно-строительные решения.

г. Ургенч - 2026 г.

РЕСПУБЛИКА УЗБЕКИСТАН ХОРЕЗМСКАЯ ОБЛАСТЬ г. УРГЕНЧ
ООО «Монолит Лойиха Курилиш» .

РАБОЧИЙ ПРОЕКТ.

Реконструкция здания многопрофильной поликлиники,
расположенного в махалле «Аль-Хорезмий»
Хазараспского района.

АЛЬБОМ 1.

Архитектурно-строительные решения.

Директор: *Султанмуротов. Б.*

Главный инженер проекта: *Султанмуротов. Б.*

O'ZBEKISTON RESPUBLIKASI XORAZM VILOYATI URGANCH SHAHAR
"MONOLIT LOYIHA QURILISH" MAS'ULIYATI CHEKLANGAN JAMIYATI

г. Ургенч - 2026 г.

Содержание альбома, комплект -АС.

№ стр.	Наименование.	Лист.
1.	Пояснительная записка.	ПЗ-1.
2.	Обмерочный план стен первого этажа. М 1:100.	АС-1.
3.	Обмерочный план стен второго этажа. М 1:100.	АС-2.
4.	Обмерочный план стен третьего этажа. М 1:100.	АС-3.
5.	Дефектный план стен первого этажа. М 1:100	АС-4.
6.	Дефектный план стен первого этажа.(Условная обозначеные) М 1:100	АС-5.
7.	Дефектный план стен второго этажа. М 1:100	АС-6.
8.	Дефектный план стен второго этажа.(Условная обозначеные) М 1:100	АС-7.
9.	Дефектный план стен третьего этажа. М 1:100	АС-8.
10.	Дефектный план стен третьего этажа.(Условная обозначеные) М 1:100	АС-9.
11.	Проектируемый план первого этажа. М 1:100.	АС-10.
12.	Проектируемый план второго этажа. М 1:100.	АС-11.
13.	Проектируемый план третьего этажа. М 1:100.	АС-12.
14.	Главний фасад. М 1:100.	АС-13.
15.	Задний фасад. М 1:100.	АС-14.
16.	Боковой фасад. М 1:100.	АС-15.
17.	Внутренведомость внутренней отделкини. Первый этажа	АС-16.
18.	Внутренведомость внутренней отделкини. Второй этажа	АС-17.
19.	Внутренведомость внутренней отделкини. Третьего этажа	АС-18.
20.	Первый этаж. Экспликация полов.	АС-19.
21.	Второй этаж, третьего этаж. Экспликация полов.	АС-20.
22.	Фасад, план ограждения и ворота. Узлы 1-1; 2-2; 3Д-1; а-а.	АС-21.
23.	Козырёк Кз-1 Схема расположения ферм. Кр-1(2 шт)	АС-22.
24.	Прихоже №1.	АС-23.
25.	Козырек-2(1 шт). Ферма металлическая Фм-1; Фм-2.	АС-24.
26.	Крыльцо.Сечение. Ведомость элементов крыльца.	АС-25.
27.	План фундамента. Сечение фундамента. Ведомость элементов фундамента.	АС-26.
28.	План лифтовой шахта.М1:100.	АС-27.
29.	Щит с пожарным инвентарьём	АС-28.

Антисейсмические мероприятия.

Здание запроектирована в соответствии с КМК 2.01.03 - 96 " Строительство сейсмических районах ".
Здание решено в жесткой конструктивной схеме со стенами из жженного кирпича М 75
на растворе М 50 со специальными добавками, повышающими сцепление раствора с кирпичом.
Временное сопротивление кладки осевуму растяжению по неперевязанном швам 180 КПа; Rb = 120 КПа (II котегория).
Жесткость здания обеспечивается системой продольных и поперечных стен, а также заменяющих их рам жестким диском покрытия.
Все сопряжения продольных и поперечных стен армируются сетками по серии 2.130-6с. В1.
Размеры проемов и простенках соответствуют требованиям норм.
Не отвечающие требованием норм проемы и простенки обрамляются железобетонными сердечниками.
В уровне перекрытия и покрытия по всем стенкам устраиваются антисейсмические пояса из монолитного железобетона.

Общая часть.

Проект разработан на основании задание на проектирования, в основу разработки принята к руководству вся нормативная документация по строительству действующая на территории Республики Узбекистан.
При расчете существующих и вновь проектируемых ограждающих конструкции приняты следующие параметры.

Климатическая зона	-I "в".
Расчетная зимная температура наружного воздуха минус	-19,5 °С.
Нормативный скоростной напор ветра	-38 кг/м^2.
Вес снегового покрова	-50 кг/м^2.
Нормативная глубина промерзания	-68 см.
Нормативная сейсмичность района строительство	-7 баллов.
Расчетная сейсмичность района строительство	-8 баллов.
Класс здания -II (вторая).	
Степень долговечности -II (вторая).	
Степень огнестойкости -II (вторая).	

Конструктивная часть.

Фундаменты -монолитные ленточные из бетона класс В15 на сульфатастойком цементе W6. Стенки фундаментов монолитно бетонные.
Стены -из жженного кирпича М75 на растворе М50 с полимерными добавками. Устанавит утеплитель (каменной ватные плиты на основе базальтового волокна Y=140 кг/м^3.Размер 50х600х1200 мм.) наружной части наружных стен. см: лист АС -12;13;14.
Перемычки -монолитные.
Плита перекрытия -круглопустотные по УТР 46.1-95. выпуск 1.
Плита покрытия - круглопустотные по УТР 46.1-95. выпуск 1.
Кровля -из профнастилов по деревянным конструкциям.
Утеплитель -из Утеплитель-минераловатные плиты на основе базальтового волокна ППЖ-120,Y =120 кг/м^3 толщ. -100 мм.
Окна -по типу "ПВХ".
Двери -по типу алюминиевая.
Полы - Мрамор, керамик и линолеум (релин).
Внутренная отделка -см: лист АС-16,17,18.
Наружная отделка -Клеевой штукатурк по полимерной сеткой толщина -10 мм и отделочный слой штукатурка житким травертином.
Цоколь -Облицовка пеноплекс толщ:50 мм штукатурка цементно-песчанный штукатурка и Гранит.
Отмостка -покрыта бетоном марки М 100 (тольщ: 100 мм) над щебеночную основание (тольщ: 100 мм) по периметру здания, шириной 1000 мм.

Антикоррозийные мероприятия.

Защита строительных конструкции от коррозии выполнена в соответствии с КМК 2.03.11-96.
Горизонтальная гидроизоляция стен выполнено из цементно- песчанного раствора состава 1:2 с водостойкими добавками толщиной 30 мм.
Деревянные элементы конструкций крыши, полов, антисептированы в соответствии с КМК 2.03.11-96.
Металлические соединительные изделия покрыты масляно - битумной краской БТ - 1770; ГОСТ 6-10-426-79.
Наружные поверхности металлические листов окрашены кремне - органической жидкостью ГКЖ - 94.

Противожарные мероприятия.

Здания II степени огнестойкости.
Продольжительность тушения - пожара-3часа .Кол-во одноврешенных пожаров - 1.
Расчётный расход воды - 10 л/сек.

Геологические условия.

Модуль деформации грунта: E = 4 МПа
В основании грунт суглинок не просадочные.
Удельный вес грунта: Y=1,83 т/ м^3.
Угол внутреннего трения: у=26°.
Удельное сцепление: с=0,18кг/см^2.
Максимальный уровень грунтовый воды - (УГВ) ожидается на отметке: [illegible]

Основные характеристики.

Реконструкция здания многопрофильной поликлиники, расположенного в махалле «Аль-Хорезмий» Хазараспского района.
Здания трёх этажное , комплексная кладка со стенам из жженного кирпича М75 на смешенном растворе М50 с полимерными добавками КМЦ по ОСТ 6-85-386-85 $R^в_t$ >120 кПа (1,2 кг/см^2)
Площад застройки -642,4м^2.
Строительный объем -7 750,6 м^3.

Проект разработан в соответствии с действующими нормами и правилами и предусматривает мероприятия, исключающие взрывопожарную и пажарную безопасность при эксплуатации здании и сооружении.
Главный инженер проекта _____ Султанмуратов. Б.

						Договор:		ПЗ.
						Реконструкция здания многопрофильной поликлиники, расположенного в махалле «Аль-Хорезмий» Хазараспского района.		
Изм.	Кол.	Лист.	№док.	Подпись.	Дата.			
Директор.		Султанмуратов. Б.				Здание поликлиники Блок №1.	Стадия.	Лист.	Листов.
Г И П.		Султанмуратов. Б.					РП.	1.	
Исполн.		Машарипов Р.							
						Пояснительная записка.	ООО. "Монолит лойиха курилиш".	

Экспликация помещении.

№ п/п.	Наименование.	Площадь м2.	Тип пола.	Примечание.
1.	Лесница.	14,7.	Мрамор.	
2.	ЭКГ хонаси.	11,6.	Ленолиум	
3.	ЭКГ хонаси.	12,2.	Ленолиум	
4.	Флюрография хонаси.	12,2.	Ленолиум	
5.	Флюрография хонаси.	24,8.	Ленолиум	
6.	Ендоскопия хонаси.	12,2.	Ленолиум	
7.	Хожатхона.	1,8.	Керамические плиткa.	
8.	Хожатхона.	2,1.	Керамические плиткa.	
9.	Куп ювиш хонаси.	7,8.	Керамические плиткa.	
10.	Коридор.	64,8	Мрамор.	
11.	Офтолмолог хонаси.	2,8	Керамические плиткa.	
12.	Офтолмолог хонаси.	21,6	Ленолиум	
13.	УЗИ хонаси.	12,2	Ленолиум	
14.	Функционал диагностика булими мудири хонаси	12,2	Ленолиум	
15.	Дигитайзер хонаси.	12,2	Ленолиум	
16.	Рентген хонаси.	12,2	Ленолиум	
17.	Рентген.	24,8	Ленолиум	
18.	Лесница.	14,8	Мрамор.	
19.	Ройхатхона.	3,6	Ленолиум	
20.	Шифокор олди корикхона.	12,2	Ленолиум	
21.	Ахолига бепул дори таркатиш хонаси.	12,2	Ленолиум	
22.	Катта хамшира хонаси.	12,2	Ленолиум	
23.	Ситологика гинекологик СУТРТМ тахлиллари хонаси.	12,2	Ленолиум	
24.	Коннинг биокимйовий тахлиллари хонаси.	12,2	Ленолиум	
25.	Булим лоборантлари хонаси.	12,2	Ленолиум	
26.	Коридор.	30,8	Мрамор.	
27.	Паразитология хонаси.	12,2	Ленолиум	
28.	Ювиш хонаси.	12,2	Ленолиум	
28а.	Хожатхона	3,9	Керамические плиткa.	
29.	Пешоб тахлил хонаси.	12,2	Ленолиум	
29а.	Пэшоб натижасини йиғиш хонаси	3,3	Керамические плиткa.	
30.	Умумий кон тахлил хонаси.	12,2	Керамические плиткa.	
31.	Кордиолог хонаси.	12,2	Ленолиум	
32.	Руйхатхона.	12,2	Ленолиум	
33.	Холл.	65,0	Мрамор.	

Обмерочный план стен первого этажа. М 1:100.

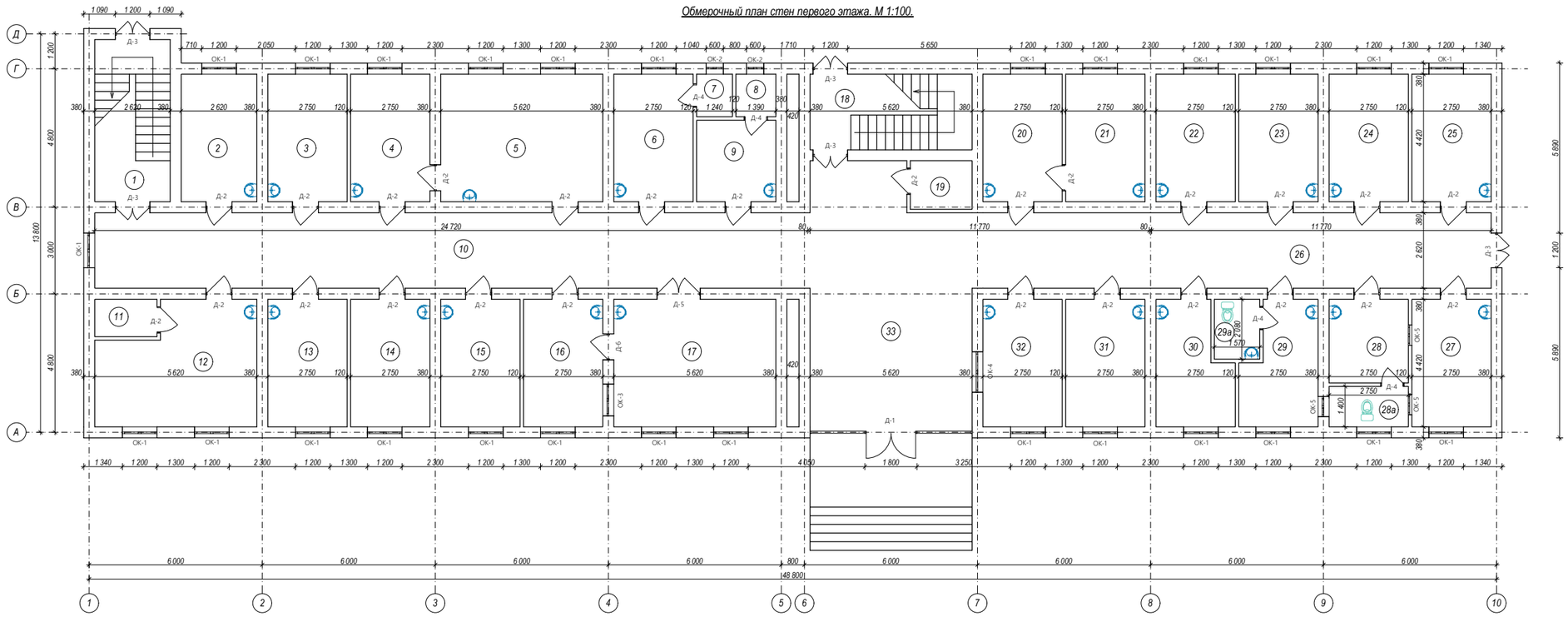

Спецификация оконных и дверных блоков						
Марка поз.	Обозначение	марка по ГОСТу	Размеры Высота	Размеры Ширина	Кол-во	Примечание
Оконные блоки						
ОК-1	Оконный блок	УзСт 700 - 96	1800	1200	27	алюминий
ОК-2	Оконный блок	УзСт 700 - 96	1500	500	2	алюминий
ОК-3	Оконный блок	УзСт 700 - 96	600	1100	1	алюминий
ОК-4	Оконный блок	УзСт 700 - 96	1500	1400	1	алюминий
ОК-5	Оконный блок	УзСт 700 - 96	600	700	3	алюминий

Дверные блоки						
Д-1		УзСт 700 - 96	2600	5600	1	алюминий
Д-2		УзСт 700 - 96	2100	900	27	алюминий
Д-3		УзСт 700 - 96	2100	1200	5	алюминий
Д-4		УзСт 700 - 96	2100	800	4	пластик
Д-5		УзСт 700 - 96	2100	1500	1	Металл
Д-6		УзСт 700 - 96	2100	900	1	Металл
Д-7		УзСт 700 - 96	2600	1500	1	алюминий
Д-8		УзСт 700 - 96	2600	2400	1	алюминий

Схема блокировки.

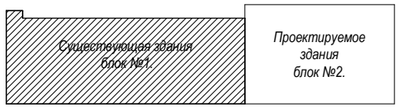

Изм.	Кол.	Лист.	№док.	Подпись.	Дата.
Директор.		Султанмуратов Б.			
Г И П.		Султанмуратов Б.			
Исполн.		Машарипов Р.			

Договор: АС.

Реконструкция здания многопрофильной поликлиники, расположенного в махалле «Аль-Хорезмий» Хазараспского района.

Здание поликлиники Блок №1.

Стадия.	Лист.
РП.	1.

Обмерочный план стен первого этажа. М 1:100.

ООО "Монолит Лойиха Курилиш"

Обмерочный план стен второго этажа. М 1:100.

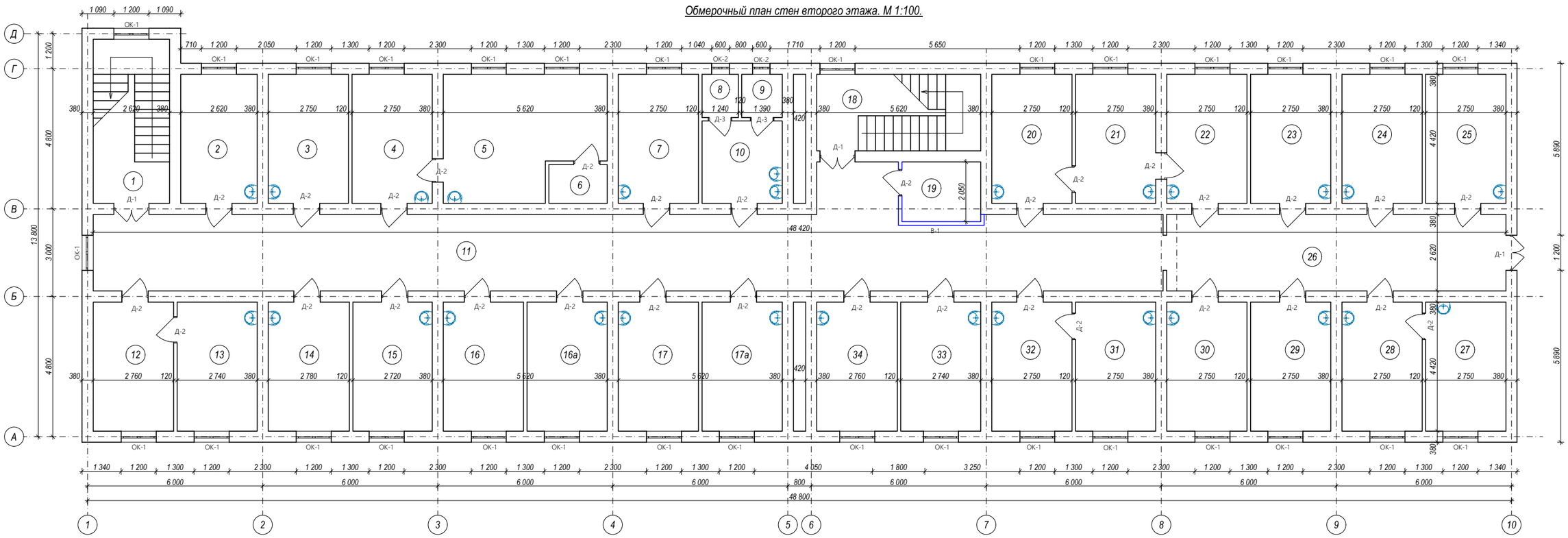

Экспликация помещении.

№ п/п.	Наименование.	Площадь м2.	Тип пола.	Примечание.
1.	Лесница.	14,7.	Мрамор.	
2.	Травматолог хонаси.	11,6.	Ленолиум	
3.	Гипс хонаси.	12,2.	Ленолиум	
4.	Шифокор олди курикхонаси.	12,2.	Ленолиум	
5.	Болапар афтолмолог хонаси.	21,8.	Ленолиум	
6.	Болапар афтолмолог хонаси.	2,7.	Ленолиум	
7.	Муолажа хонаси.	12,2.	Ленолиум	
8.	Хожатхона.	1,8.	Керамические плитка.	
9.	Хожатхона.	2,0	Керамические плитка.	
10.	Куп ювиш хонаси.	7,8	Керамические плитка.	
11.	Коридор.	65,0	Мрамор.	
12.	Кундузги статсионар хонаси.	12,2	Ленолиум	

Экспликация помещении.

№ п/п.	Наименование.	Площадь м2.	Тип пола.	Примечание.
13.	Муолажа хонаси.	12,2	Керамические плитка.	
14.	Травматология хонаси	12,2	Ленолиум	
15.	Корик хонаси.	12,2	Ленолиум	
16.	Болапар стоматологияси.	24,8	Керамические плитка.	
17.	Каттапар стоматологияси.	24,8	Керамические плитка.	
18.	Лесница.	14,8	Мрамор.	
19.	Руйхатхона.	5,5	Ленолиум	
20.	Радиатор хонаси.	12,2	Ленолиум	
21.	Курик хонаси.	12,2	Керамические плитка.	
22.	Генеколог хонаси.	12,2	Ленолиум	
23.	Болапар отолоринголос (ЛОР) врачи хонаси.	12,2	Ленолиум	
24.	Статист хонаси.	12,2	Ленолиум	

Экспликация помещении.

№ п/п.	Наименование.	Площадь м2.	Тип пола.	Примечание.
25.	Болапар неврологияси хонаси.	12,2	Ленолиум	
26.	Коридор.	66,0	Мрамор суш.	
27.	Вакцинатсиа хонаси.	12,2	Ленолиум	
28.	Эмлаш хонаси.	68,0	Ленолиум	
29.	Болапар эндокринолог хонаси.	12,2	Ленолиум	
30.	Усмирлар хонаси.	12,2	Ленолиум	
31.	Курик хонаси.	12,2	Ленолиум	
32.	Тери таносил касалликлари хонаси.	12,2	Ленолиум	
33.	УАШи хонаси.	12,2	Ленолиум	
34.	УАШи хонаси.	12,2	Ленолиум	

Спецификация оконных и дверных блоков

Марка поз.	Обозначение	марка по ГОСТу	Размеры Высота	Размеры Ширина	Кол-во	Примечание
	Оконные блоки					
ОК-1	Оконный блок	УзСт 700 - 96	1800	1200	31	алюминий
ОК-2	Оконный блок	УзСт 700 - 96	1500	500	2	алюминий
В-1	Оконный блок	УзСт 700 - 96	3000	5480	1	алюминий

			Дверные блоки			
Д-1		УзСт 700 - 96	2100	1200	3	алюминий
Д-2		УзСт 700 - 96	2100	900	31	алюминий
Д-3		УзСт 700 - 96	2100	800	2	пластик

Изм.	Кол.	Лист.	Недок.	Подпись.	Дата.
Директор.		Султанмуратов Б.			
Г И П.		Султанмуратов Б.			
Исполн.		Машарипов Р.			

Договор: АС.

Реконструкция здания многопрофильной поликлиники, расположенного в махалле «Аль-Хорезмий» Хазараспского района.

Здание поликлиники Блок №1.

Стадия.	Лист.
РП.	2.

Обмерочный план стен второго этажа. М 1:100.

ООО "Монолит Лойиха Курилиш"

Обмерочный план стен третьего этажа. М 1:100.

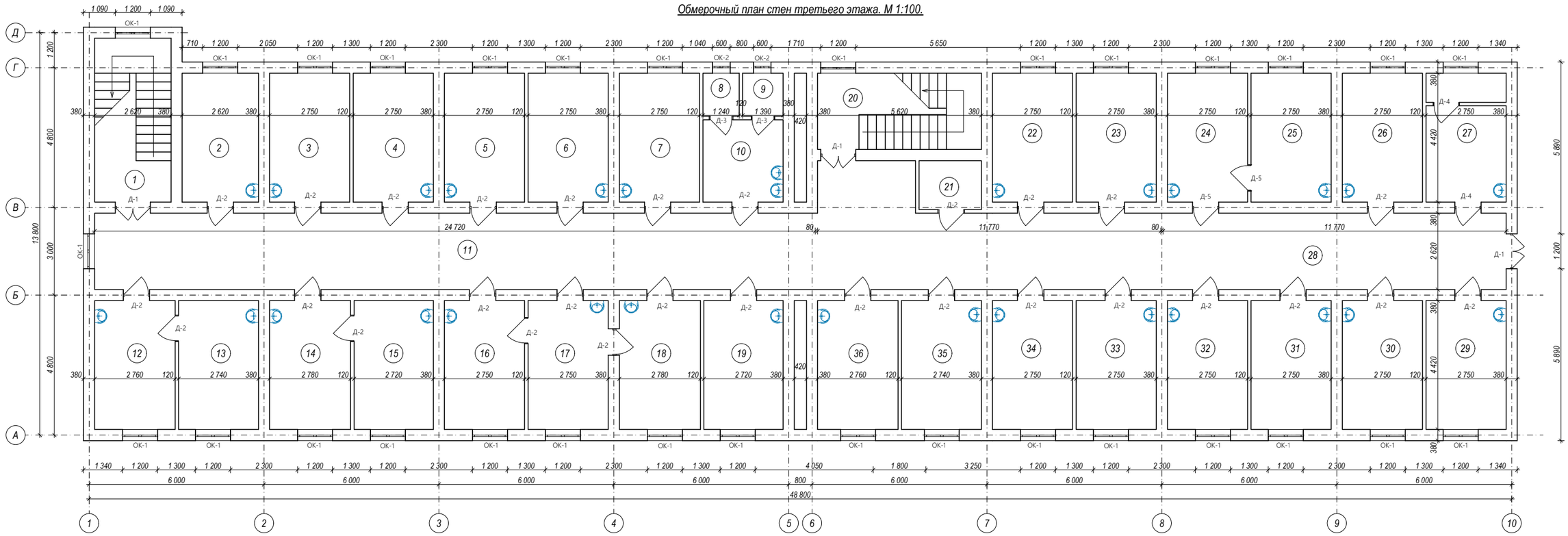

Экспликация помещении.

№ п/п.	Наименование.	Площадь м2.	Тип пола.	Примечание.
1.	Лесница.	14,7.	Мрамор.	
2.	Онколог хонаси.	11,6.	Ленолиум	
3.	Ревматолог хонаси.	12,2.	Ленолиум	
4.	Невролог терапев хонаси.	12,2.	Ленолиум	
5.	УАШи хонаси.	12,2.	Ленолиум	
6.	УАШи хонаси.	12,2.	Ленолиум	
7.	УАШи хонаси.	12,2.	Ленолиум	
8.	Хожатхона.	1,8.	Керамические плиткa.	
9.	Хожатхона.	2,0	Керамические плиткa.	
10.	Кул ювиш хонаси.	7,8	Керамические плиткa.	
11.	Коридор.	65,0	Мрамор.	
12.	Уролог хонаси.	12,2	Ленолиум	

Экспликация помещении.

№ п/п.	Наименование.	Площадь м2.	Тип пола.	Примечание.
13.	Бемор куриш хонаси.	12,2	Ленолиум	
14.	Жаррох хонаси	12,2	Керамические плиткa.	
15.	УАШи хонаси.	12,2	Ленолиум	
16.	Лор хонаси.	12,2	Ленолиум	
17.	Лор хонаси.	24,8	Ленолиум	
18.	Лор хонаси.	14,8	Ленолиум	
19.	Гемотолог хонаси.	3,6	Ленолиум	
20.	Лесница.	14,7.	Ленолиум	
21.	Булим бекаси хонаси.	3,6	Ленолиум	
22.	Ендокринолог хонаси.	12,2	Ленолиум	
23.	УАШи хонаси.	12,2	Ленолиум	
24.	Прйомний	12,2	Ленолиум	

Экспликация помещении.

№ п/п.	Наименование.	Площадь м2.	Тип пола.	Примечание.
25.	Мудир хонаси.	12,2	Ленолиум	
26.	Катта Т/Б хонаси.	12,2	Ленолиум	
27.	Дорихона.	12,2	Ленолиум	
28.	Коридор.	68,0	Мрамор суш.	
29.	ТМПОШ булим катта тиббий хона.	12,2	Ленолиум	
30.	ТТБ саломатлик булими хонаси.	12,2	Ленолиум	
31.	УАШи хонаси.	12,2	Ленолиум	
32.	Амалийот хонаси.	12,2	Ленолиум	
33.	Катта невролог хонаси.	12,2	Ленолиум	
34.	Катталар невропотологея хонаси.	12,2	Ленолиум	
35.	Каттапар невролог хонаси.	12,2	Ленолиум	
36.	УАШи хонаси.	12,2	Ленолиум	

Спецификация оконных и дверных блоков

Марка поз.	Обозначение	марка по ГОСТу	Размеры Высота	Размеры Ширина	Кол-во	Примечание
Оконные блоки						
ОК-1	Оконный блок	УзСт 700 - 96	1800	1200	31	алюминий
ОК-2	Оконный блок	УзСт 700 - 96	1500	500	2	алюминий

Дверные блоки						
Д-1	Дверной блок	УзСт 700 - 96	2100	1200	3	алюминий
Д-2	Дверь Остекл	УзСт 700 - 96	2100	900	29	алюминий
Д-3		УзСт 700 - 96	2100	800	2	пластик
Д-4		УзСт 700 - 96	2100	900	2	металл
Д-5		УзСт 700 - 96	2100	900	2	мдф

Изм.	Кол.	Лист.	Nедок.	Подпись.	Дата.			
						Договор:	АС.	
						Реконструкция здания многопрофильной поликлиники, расположенного в махалле «Аль-Хорезмий» Хазараспского района.		
Директор.		Султанмуратов Б.				Здание поликлиники Блок №1.	Стадия.	Лист.
Г И П.		Султанмуратов Б.					РП.	3.
Исполн.		Машарипов Р.				Обмерочный план стен третьего этажа. М 1:100.	ООО "Монолит Лойиха Курилиш"	

Экспликация помещении.

№ п/п.	Наименование.	Площадь м2.	Тип пола.	Примечание.
1.	Лесница.	14,7.	Мрамор.	
2.	ЭКГ хонаси.	11,6.	Ленолиум	
3.	ЭКГ хонаси.	12,2.	Ленолиум	
4.	Флюрография хонаси.	12,2.	Ленолиум	
5.	Флюрография хонаси.	24,8.	Ленолиум	
6.	Ендоскопия хонаси.	12,2.	Ленолиум	
7.	Хожатхона.	1,8.	Керамические плитка.	
8.	Хожатхона.	2,1.	Керамические плитка.	
9.	Куп ювиш хонаси.	7,8.	Керамические плитка.	
10.	Коридор.	64,8	Мрамор.	
11.	Офтолмолог хонаси.	2,8	Керамические плитка.	
12.	Офтолмолог хонаси.	21,6	Ленолиум	
13.	УЗИ хонаси.	12,2	Ленолиум	
14.	Функсионал диагностика булими мудири хонаси	12,2	Ленолиум	
15.	Дигитайзер хонаси.	12,2	Ленолиум	
16.	Рентген хонаси.	12,2	Ленолиум	
17.	Рентген.	24,8	Ленолиум	
18.	Лесница.	14,8	Мрамор.	
19.	Ройхатхона.	3,6	Ленолиум	
20.	Шифокор олди корикхона.	12,2	Ленолиум	
21.	Ахолига бепул дори таркатиш хонаси.	12,2	Ленолиум	
22.	Катта хамшира хонаси.	12,2	Ленолиум	
23.	Ситологика гинекологик СУТРТМ тахлиллари хонаси.	12,2	Ленолиум	
24.	Коннинг биокимёвий тахлиллари хонаси.	12,2	Ленолиум	
25.	Булим лоборантлари хонаси.	12,2	Ленолиум	
26.	Коридор.	30,8	Мрамор.	
27.	Паразитология хонаси.	12,2	Ленолиум	
28.	Ювиш хонаси.	12,2	Ленолиум	
28а.	Хожатхона	3,9	Керамические плитка.	
29.	Пешоб тахлил хонаси.	12,2	Ленолиум	
29а.	Пешоб натижасини йиғиш хонаси	3,3	Керамические плитка.	
30.	Умумий кон тахлил хонаси.	12,2	Керамические плитка.	
31.	Кордиолог хонаси.	12,2	Ленолиум	
32.	Руйхатхона.	12,2	Ленолиум	
33.	Холл.	65,0	Мрамор.	

Дефектный план стен первого этажа. М 1:100

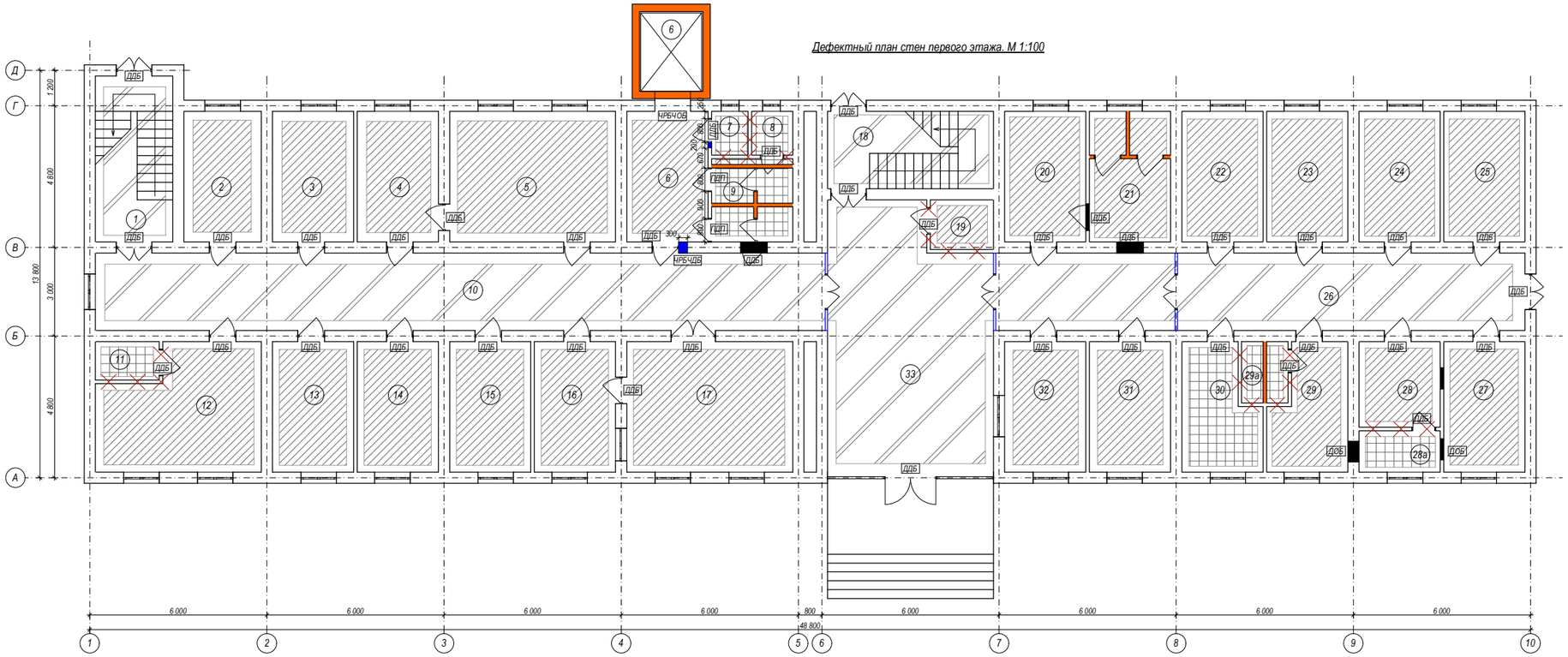

Спецификация оконных и дверных блоков						
Марка пдз.	Обозначение	марка по ГОСТу	Размеры Высота	Размеры Ширина	Кол-во.	Примечание
Оконные блоки						
ОК-1	Оконный блок	УзСт 700 - 96	1800	1200	27	алюминий
ОК-2	Оконный блок	УзСт 700 - 96	1500	500	2	алюминий
ОК-3	Оконный блок	УзСт 700 - 96	600	1100	1	алюминий
ОК-4	Оконный блок	УзСт 700 - 96	1500	1400	1	алюминий
ОК-5	Оконный блок	УзСт 700 - 96	600	700	3	алюминий

Дверные блоки							
Д-1		УзСт 700 - 96	2600	5600	1	алюминий	Замена
Д-2		УзСт 700 - 96	2100	900	27	алюминий	Замена
Д-3		УзСт 700 - 96	2100	1200	5	алюминий	Замена
Д-4		УзСт 700 - 96	2100	800	4	пластик	Замена
Д-5		УзСт 700 - 96	2100	1500	1	Металл	Замена
Д-6		УзСт 700 - 96	2100	900	1	Металл	Замена
Д-7		УзСт 700 - 96	2600	1500	1	алюминий	Замена
Д-8		УзСт 700 - 96	2600	2400	1	алюминий	Замена

Схема блокировки.

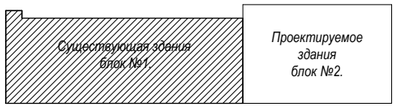

Изм.	Кол.	Лист.	№док.	Подпись.	Дата.
Директор.		Султанмуратов Б.			
Г И П.		Султанмуратов Б.			
Исполн.		Машарипов Р.			

Договор: АС.

Реконструкция здания многопрофильной поликлиники, расположенного в махалле «Аль-Хорезмий» Хазараспского района.

Здание поликлиники Блок №1.

Стадия.	Лист.
РП.	4.

Дефектный план стен первого этажа. М 1:100

ООО "Монолит Лойиха Курилиш"

Фундамент под перегородок. М 1:50.

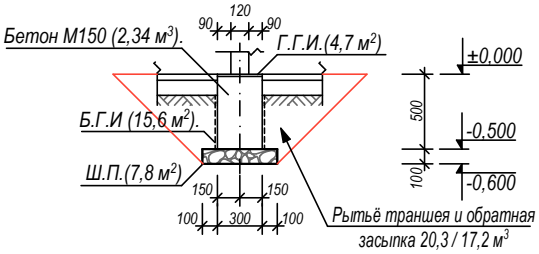

Условная обозначеные

ЧРБЧДБ

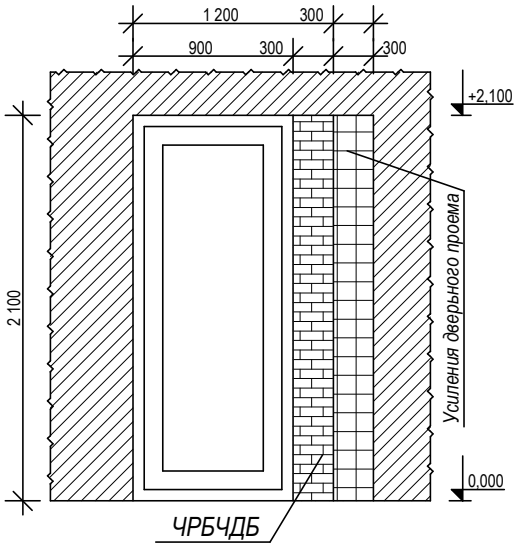

ЧРБЧОБ

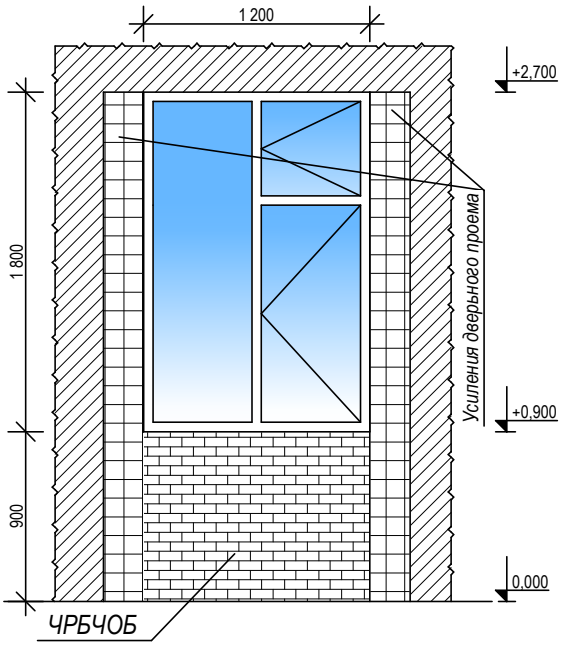

Перегородка- из жженного кирпича. толщ;120 мм (46,8 м²)

Демонтаж перегородока - из жженного кирпича. толщ;120 мм - 67,5 м²

Закладка проем- из жженного кирпича. толщ;380 мм (1,7 м³)

Пробивка дверных проем (ПДП) толщ;120 мм (3,4 м²)

ДДБ — Демонтаж дверного блок - 74,4 м²

ДОБ — Демонтаж оконного блок - 2,7 м²

Демонтаж пол мрамор - 189,3 м²

Демонтаж пол линолеум - 298,1 м²

Демонтаж пол керамич. - 32,4 м²

ЧЗБЧДБ — Частичная разборка блоковой части дверного блока - 0,3 м3

ЧЗБЧОБ — Частичная разборка блоковой части оконного блока - 0,41 м3

						Договор:		АС.
Изм.	Кол.	Лист.	№док.	Подпись.	Дата.	Реконструкция здания многопрофильной поликлиники, расположенного в махалле «Аль-Хорезмий» Хазараспского района.		
Директор.		Султанмуратов Б.				Здание поликлиники Блок №1.	Стадия.	Лист.
Г И П.		Султанмуратов Б.					РП.	5.
Исполн.		Машарипов Р.						
						Дефектный план стен первого этажа. (Условная обозначеные) М 1:100	ООО "Монолит Лойиха Курилиш"	

Дефектный план стен второго этажа. М 1:100

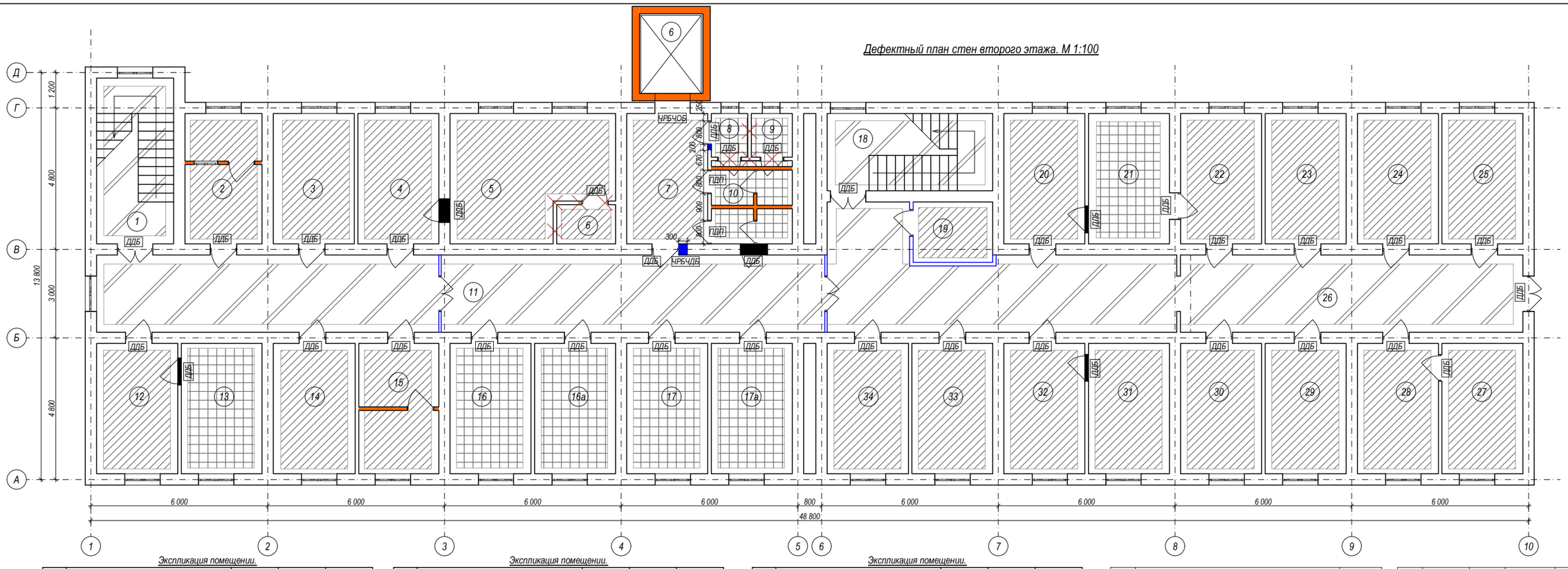

Экспликация помещении.

№ п/п.	Наименование.	Площадь м2.	Тип пола.	Примечание.
1.	Лесница.	14,7.	Мрамор.	
2.	Травматолог хонаси.	11,6.	Ленолиум	
3.	Гипс хонаси.	12,2.	Ленолиум	
4.	Шифокор олди курикхонаси.	12,2.	Ленолиум	
5.	Болапар афтолмолог хонаси.	21,8.	Ленолиум	
6.	Болапар афтолмолог хонаси.	2,7.	Ленолиум	
7.	Муолажа хонаси.	12,2.	Ленолиум	
8.	Хожатхона.	1,8.	Керамические плиткa.	
9.	Хожатхона.	2,0	Керамические плиткa.	
10.	Куп ювиш хонаси.	7,8	Керамические плиткa.	
11.	Коридор.	65,0	Мрамор.	
12.	Кундузги статсионар хонаси.	12,2	Ленолиум	

Экспликация помещении.

№ п/п.	Наименование.	Площадь м2.	Тип пола.	Примечание.
13.	Муолажа хонаси.	12,2	Керамические плиткa.	
14.	Травматология хонаси	12,2	Ленолиум	
15.	Корик хонаси.	12,2	Ленолиум	
16.	Болапар стоматологияси.	24,8	Керамические плиткa.	
17.	Катталар стоматологияси.	24,8	Керамические плиткa.	
18.	Лесница.	14,8	Мрамор.	
19.	Рўйхатхона.	5,5	Ленолиум	
20.	Радиатор хонаси.	12,2	Ленолиум	
21.	Курик хонаси.	12,2	Керамические плиткa.	
22.	Генеколог хонаси.	12,2	Ленолиум	
23.	Болапар отолоринголос (ЛОР) врачи хонаси.	12,2	Ленолиум	
24.	Статист хонаси.	12,2	Ленолиум	

Экспликация помещении.

№ п/п.	Наименование.	Площадь м2.	Тип пола.	Примечание.
25.	Болапар неврологияси хонаси.	12,2	Ленолиум	
26.	Коридор.	66,0	Мрамор суш.	
27.	Вакцинатсиа хонаси.	12,2	Ленолиум	
28.	Эмлаш хонаси.	68,0	Ленолиум	
29.	Болапар эндокринолог хонаси.	12,2	Ленолиум	
30.	Усмирлар хонаси.	12,2	Ленолиум	
31.	Курик хонаси.	12,2	Ленолиум	
32.	Тери таносил касалликлари хонаси.	12,2	Ленолиум	
33.	УАШи хонаси.	12,2	Ленолиум	
34.	УАШи хонаси.	12,2	Ленолиум	

Спецификация оконных и дверных блоков

Марка поз.	Обозначение	марка по ГОСТу	Размеры Высота	Размеры Ширина	Кол-во	Примечание
Оконные блоки						
ОК-1	Оконный блок	УзСт 700 - 96	1800	1200	31	алюминий
ОК-2	Оконный блок	УзСт 700 - 96	1500	500	2	алюминий
В-1	Оконный блок	УзСт 700 - 96	3000	5480	1	алюминий

			Дверные блоки			
Д-1	УзСт 700 - 96	2100	1200	3	алюминий	Замена
Д-2	УзСт 700 - 96	2100	900	31	алюминий	Замена
Д-3	УзСт 700 - 96	2100	800	2	пластик	Замена

Изм.	Кол.	Лист.	№док.	Подпись.	Дата.		
						Договор:	АС.
						Реконструкция здания многопрофильной поликлиники, расположенного в махалле «Аль-Хорезмий» Хазараспского района.	
Директор.		Султанмуратов Б.				Здание поликлиники Блок №1.	Стадия. РП. / Лист. 6.
Г И П.		Султанмуратов Б.					
Исполн.		Машарипов Р.				Дефектный план стен второго этажа. М 1:100	ООО "Монолит Лойиха Курилиш"

ЧРБЧДБ

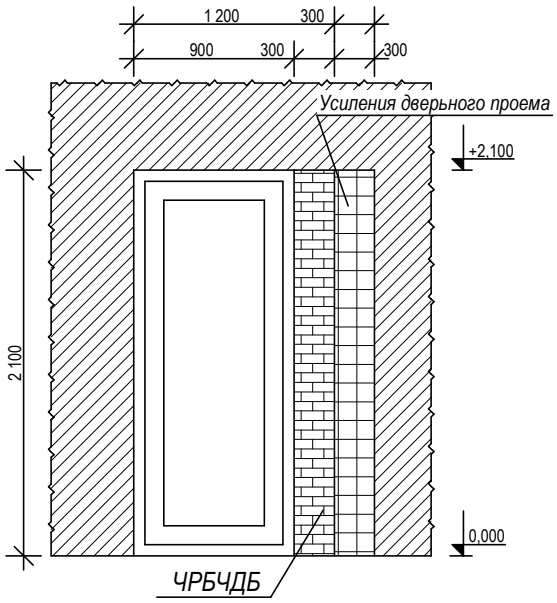

ЧРБЧОБ

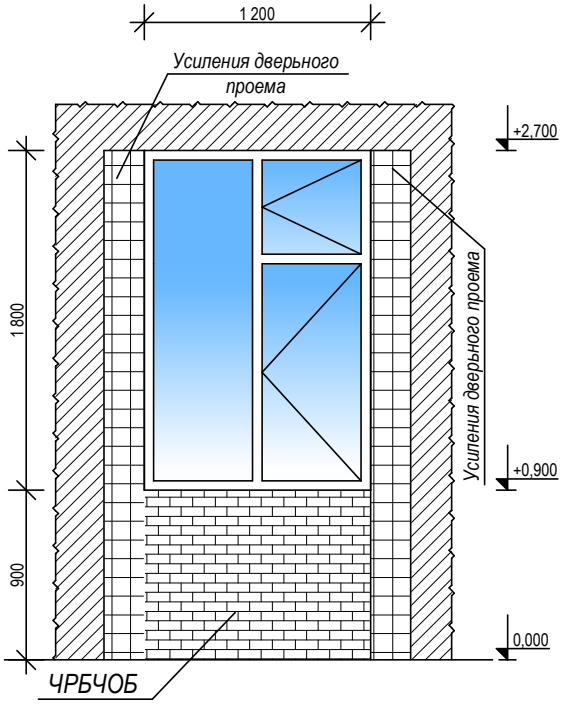

Условная обозначеные

Перегородка- из жженного кирпича. толщ;120 мм - 43,8 м^2

Демонтаж перегородока - из жженного кирпича. толщ;120 мм - 25,8 м^2

Закладка проем- из жженного кирпича. толщ;380 мм - 2,14 м^3

Пробивка дверных проем (ПДП) толщ;120 мм - 3,4 м^2

ДДБ — Демонтаж дверного блок - 68,1 м^2

ДОБ — Демонтаж оконного блок - 2,2 м^2

Демонтаж пол мрамор - 160,3 м^2

Демонтаж пол линолеум - 272,5 м^2

Демонтаж пол керамич. - 85,0 м^2

ЧЗБЧДБ — Частичная разборка блоковой части дверного блока - 0,3 м^3

ЧЗБЧОБ — Частичная разборка блоковой части оконного блока - 0,41 м3

						Договор:		АС.
Изм.	Кол.	Лист.	№док.	Подпись.	Дата.	Реконструкция здания многопрофильной поликлиники, расположенного в махалле «Аль-Хорезмий» Хазараспского района.		
Директор.		Султанмуратов Б.				Здание поликлиники Блок №1.	Стадия.	Лист.
Г И П.		Султанмуратов Б.					РП.	7.
Исполн.		Машарипов Р.						
						Дефектный план стен второго этажа. (Условная обозначеные) М 1:100	ООО "Монолит Лойиха Курилиш"	

Дефектный план стен третьего этажа. М 1:100

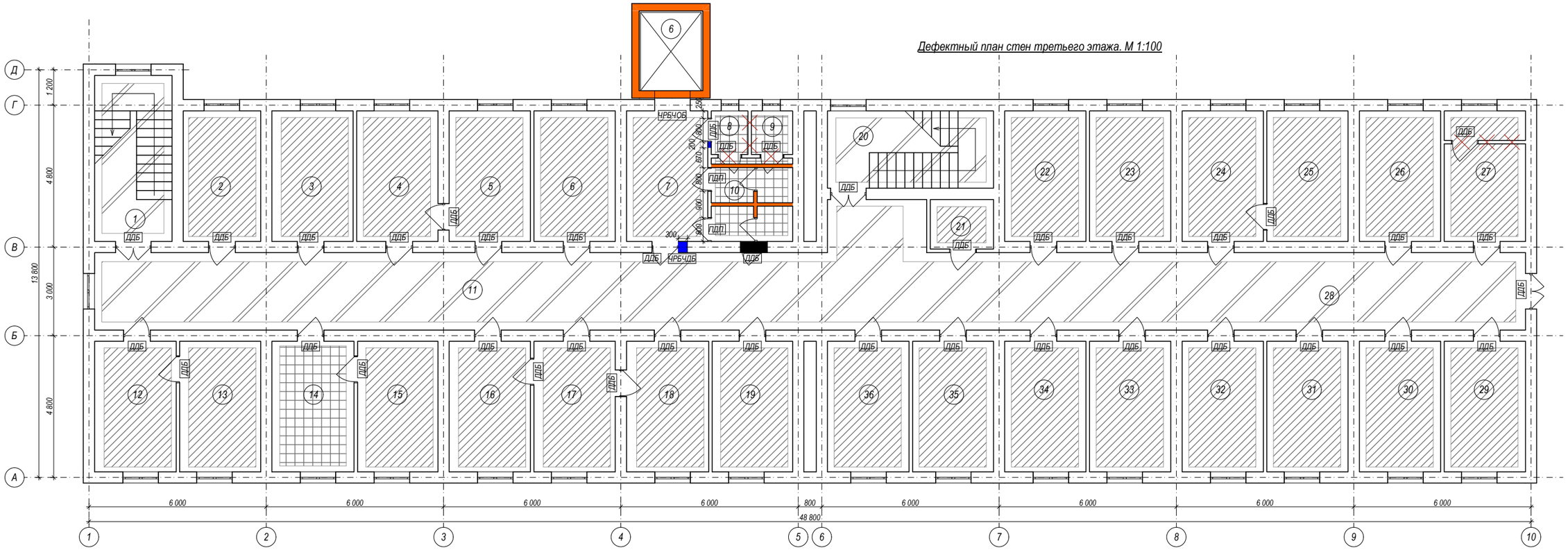

Экспликация помещении.

№ п/п.	Наименование.	Площадь м2.	Тип пола.	Примечание.
1.	Лесница.	14,7.	Мрамор.	
2.	Онколог хонаси.	11,6.	Ленолиум	
3.	Ревматолог хонаси.	12,2.	Ленолиум	
4.	Невролог терапев хонаси.	12,2.	Ленолиум	
5.	УАШи хонаси.	12,2.	Ленолиум	
6.	УАШи хонаси.	12,2.	Ленолиум	
7.	УАШи хонаси.	12,2.	Ленолиум	
8.	Хожатхона.	1,8.	Керамические плитка.	
9.	Хожатхона.	2,0	Керамические плитка.	
10.	Кул ювиш хонаси.	7,8	Керамические плитка.	
11.	Коридор.	65,0	Мрамор.	
12.	Уролог хонаси.	12,2	Ленолиум	

Экспликация помещении.

№ п/п.	Наименование.	Площадь м2.	Тип пола.	Примечание.
13.	Бемор куриш хонаси.	12,2	Ленолиум	
14.	Жаррох хонаси	12,2	Керамические плитка.	
15.	УАШи хонаси.	12,2	Ленолиум	
16.	Лор хонаси.	12,2	Ленолиум	
17.	Лор хонаси.	24,8	Ленолиум	
18.	Лор хонаси.	14,8	Ленолиум	
19.	Гемотолог хонаси.	3,6	Ленолиум	
20.	Лесница.	14,7.	Ленолиум	
21.	Булим бекаси хонаси.	3,6	Ленолиум	
22.	Ендокринолог хонаси.	12,2	Ленолиум	
23.	УАШи хонаси.	12,2	Ленолиум	
24.	Прйомний	12,2	Ленолиум	

Экспликация помещении.

№ п/п.	Наименование.	Площадь м2.	Тип пола.	Примечание.
25.	Мудир хонаси.	12,2	Ленолиум	
26.	Катта Т/Б хонаси.	12,2	Ленолиум	
27.	Дорихона.	12,2	Ленолиум	
28.	Коридор.	68,0	Мрамор суш.	
29.	ТМПОШ булим катта тиббий хона.	12,2	Ленолиум	
30.	ТТБ саломатлик булими хонаси.	12,2	Ленолиум	
31.	УАШи хонаси.	12,2	Ленолиум	
32.	Амалийот хонаси.	12,2	Ленолиум	
33.	Катта невролог хонаси.	12,2	Ленолиум	
34.	Катталар невропотология хонаси.	12,2	Ленолиум	
35.	Катталар невролог хонаси.	12,2	Ленолиум	
36.	УАШи хонаси.	12,2	Ленолиум	

Спецификация оконных и дверных блоков

Марка поз.	Обозначение	марка по ГОСТу	Размеры Высота	Размеры Ширина	Кол-во	Примечание
	Оконные блоки					
ОК-1	Оконный блок	УзСт 700 - 96	1800	1200	31	алюминий
ОК-2	Оконный блок	УзСт 700 - 96	1500	500	2	алюминий

Дверные блоки						
Д-1	УзСт 700 - 96	2100	1200	3	алюминий	Замена
Д-2	УзСт 700 - 96	2100	900	29	алюминий	Замена
Д-3	УзСт 700 - 96	2100	800	2	пластик	Замена
Д-4	УзСт 700 - 96	2100	900	2	металл	Замена
Д-5	УзСт 700 - 96	2100	900	2	мдф	Замена

Изм.	Кол.	Лист.	№док.	Подпись.	Дата.
Директор.		Султанмуратов Б.			
Г И П.		Султанмуратов Б.			
Исполн.		Машарипов Р.			

Договор: АС.

Реконструкция здания многопрофильной поликлиники, расположенного в махалле «Аль-Хорезмий» Хазараспского района.

Здание поликлиники Блок №1.

Стадия.	Лист.
РП.	8.

Дефектный план стен третьего этажа. М 1:100

ООО "Монолит Лойиха Курилиш"

ЧРБЧДБ

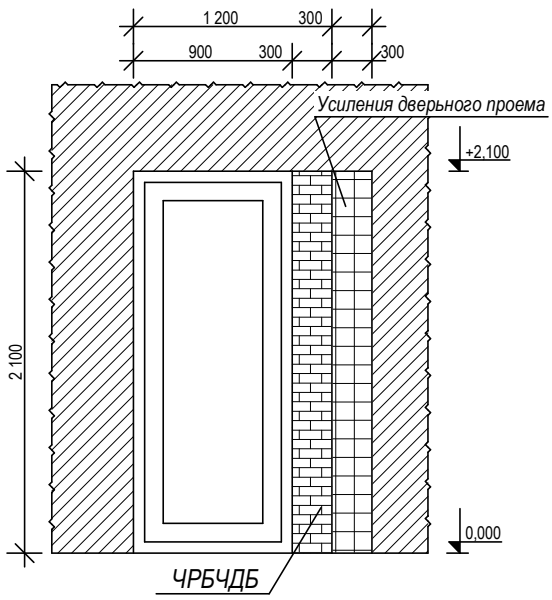

ЧРБЧОБ

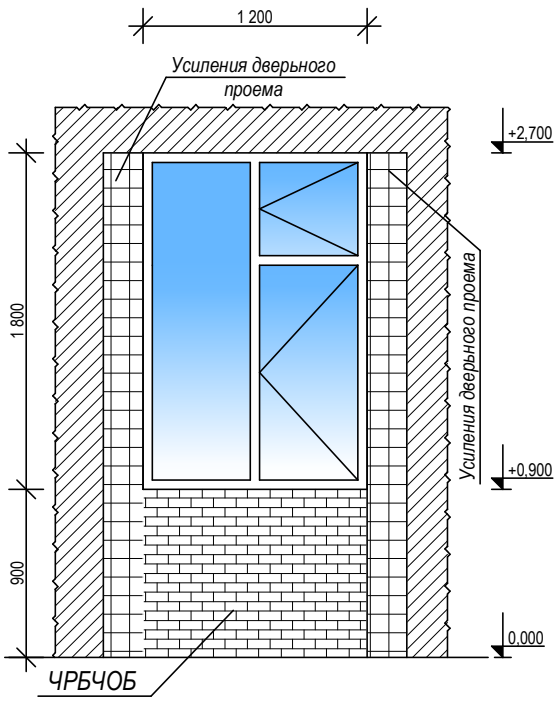

Условная обозначеные

Перегородка- из жженного кирпича. толщ;120 мм - 25,8 м^2

Демонтаж перегородока - из жженного кирпича. толщ;120 мм - 23,4 м^2

Закладка проем- из жженного кирпича. толщ;380 мм - 0,72 м^3

Пробивка дверных проем (ПДП) толщ;120 мм - 3,4 м^2

ДДБ — Демонтаж дверного блок -77,5 м^2

ДОБ — Демонтаж оконного блок - 2,2 м^2

Демонтаж пол мрамор - 162,4 м^2

Демонтаж пол линолеум - 327,7 м^2

Демонтаж пол керамич. - 24,44 м^2

ЧЗБЧДБ — Частичная разборка блоковой части дверного блока - 0,3 м^3

ЧЗБЧОБ — Частичная разборка блоковой части оконного блока - 0,41 м3

						Договор:		АС.
Изм.	Кол.	Лист.	№док.	Подпись.	Дата.	Реконструкция здания многопрофильной поликлиники, расположенного в махалле «Аль-Хорезмий» Хазараспского района.		
Директор.		Султанмуратов Б.				Здание поликлиники Блок №1.	Стадия.	Лист.
Г И П.		Султанмуратов Б.					РП.	9.
Исполн.		Машарипов Р.						
							ООО "Монолит Лойиха Курилиш"	

Экспликация помещении (сущ).

№ п/п.	Наименование.	Площадь м2.	Тип пола.	Примечание.
1.	Лестница.	14,7.	Мрамор.	
2.	Узи хонаси.	11,6.	Линолиум релин	
3.	ЭКГ хонаси.	12,2.	Линолиум релин	
4.	Маммография врач хонаси.	12,2.	Линолиум релин	
5.	Маммография хонаси.	24,8.	Линолиум релин	
6.	Лифт	5,8.	-	
7.	Коридор (лифт утиш жойи)	12,6.	Мрамор.	
8.	Ногиронлар учун хожатхона.	5,0.	Керамические плитка.(мож)	
9.	Хожатхона.(2 шт)	3,3.	Керамические плитка.(мож)	
10.	Коридор	64,8	Мрамор.	
11.	Флюорография хонаси.	24,8	Линолиум релин	
12.	Флюорография врач хонаси.	12,2	Линолиум релин	
13.	Бўлим мудири хонаси	12,2	Линолиум релин	
14.	Рентген врач хонаси	12,2	Линолиум релин	
15.	Рентген кўриш хонаси.	12,2	Линолиум релин	
16.	Рентген хонаси.	24,8	Линолиум релин	
17.	Тамбур	11,0	Мрамор.	
18.	Кириш рўйхат жойи.	51,8	Мрамор.	
19.	Лестница.	14,7	Мрамор.	
	Марказий лаборатория			
20.	Кийиниш жойи.	12,2	Линолиум релин	
21.	Хожатхона.	12,2	Керамические плитка.(мож)	
22.	Сийдик намунасини текшириш хонаси	12,2	Керамические плитка.	
23.	Дезинфекция ва утилизатция	12,2	Керамические плитка.	
24.	Каттта намунани хонаси	12,2	Линолиум релин	
25.	Тозалик воситаларини сақлаш хонаси	12,2	Керамические плитка.	
28.	Намуналарни сақлаш хонаси	12,2	Линолиум релин	
29.	Ифа ва Серология текшируув хонаси	12,2	Линолиум релин	
30.	Қон қуяш хонаси	12,2	Керамические плитка.	
31.	Қон биокимёси хонаси	12,2	Керамические плитка.	
32.	Ходимлар хонаси	12,2	Линолиум релин	
33.	Бўлим мудири хонаси	12,2	Линолиум релин	
34.	Коридор	15,9	Мрамор.	
35.	Коридор	30,8	Мрамор.	

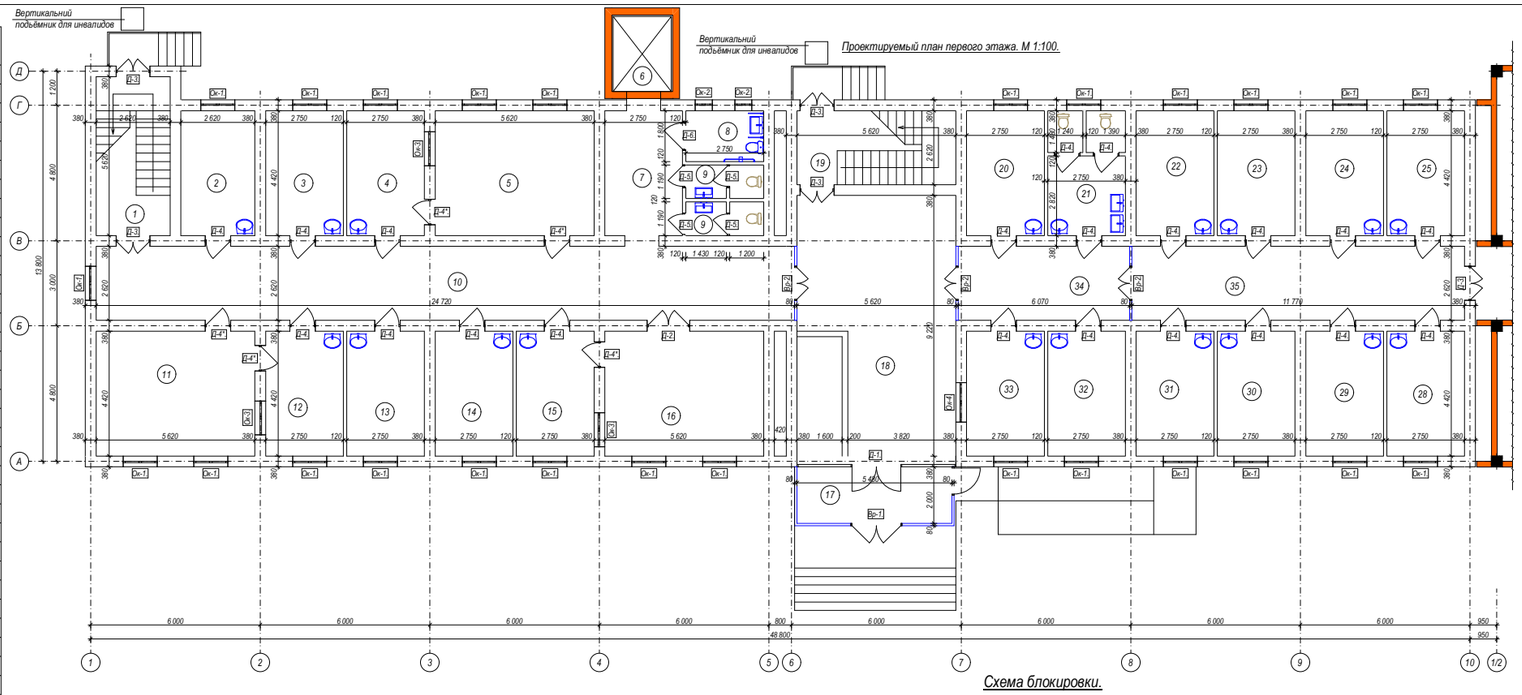

Проектируемый план первого этажа. М 1:100.

Спецификация.

Марка поз.	Обозначение.	Наименование.	К-во шт.	Масса ед. кг.	Примечание.
		Оконные и дверные блоки.			
Ок-1.	Оконный блок с алюминиевая переплётам.	Размером 1200х1800 (h).	26.		
Ок-2.	Оконный блок с алюминиевая переплётам.	Размером 600х600 (h).	2.		
Ок-3.	Окно смотровое в рентген (Эквивалент свинца 2,7ммPb)	Размером 1200х1000 (h).	3.		
Ок-4.	Оконный блок с алюминиевая переплётам.	Размером 1500х1400 (h).	1.		
	Доски подоконные из ПВХ.	ПД 14-30.	29.		
	Доски подоконные из ПВХ.	ПД 08-30.	2.		
	Доски подоконные из ПВХ.	ПД 17-30.	1.		
Вр-1.	Витраж наружный с алюминиевым переплётам.	Размером 9400х3000 (h).	1.		Новый.
Вр-2.	Витраж внутренный с алюминиевым переплётам.	Размером 2600х3000 (h).	3.		Новый.
Д-1.	Дверной блок наружный с алюминиевым	Размером 5600х2600 (h).	1.		Новый.
Д-2.	Дверной блок внутренный Рентгенозащитные двери со свинцовым эквивалентом	Размером 1500х2100 (h).	1.		Новый.
Д-3.	Дверной блок внутренный с алюминиевым.	Размером 1200х2100 (h).	5.		Новый.
Д-4.	Дверной блок внутренный с алюминиевым.	Размером 900х2100 (h).	21.		Новый.
Д-5.	Дверной блок внутренный с алюминиевым.	Размером 800х2100 (h).	4.		Новый.
Д-6.	Дверной блок внутренный с алюминиевым.	Размером 1000х2100 (h).	1.		Новый.
Д-4*.	Дверной блок внутренный Рентгенозащитные двери со свинцовым эквивалентом	Размером 900х2100 (h).	5.		Новый.

Схема блокировки.

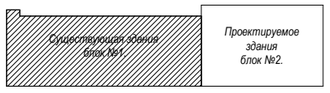

Изм.	Кол.	Лист.	№док.	Подпись.	Дата.
Директор.		Султанмуратов Б.			
Г И П.		Султанмуратов Б.			
Исполн.		Машарипов Р.			

Договор: АС

Реконструкция здания многопрофильной поликлиники, расположенного в махалле «Аль-Хорезмий» Хазараспского района.

Здание поликлиники Блок №1.

Стадия. РП. Лист. 10.

Проектируемый план первого этажа. М 1:100.

ООО "Монолит Лойиха Курилиш"

Проектируемый план второго этажа. М 1:100.

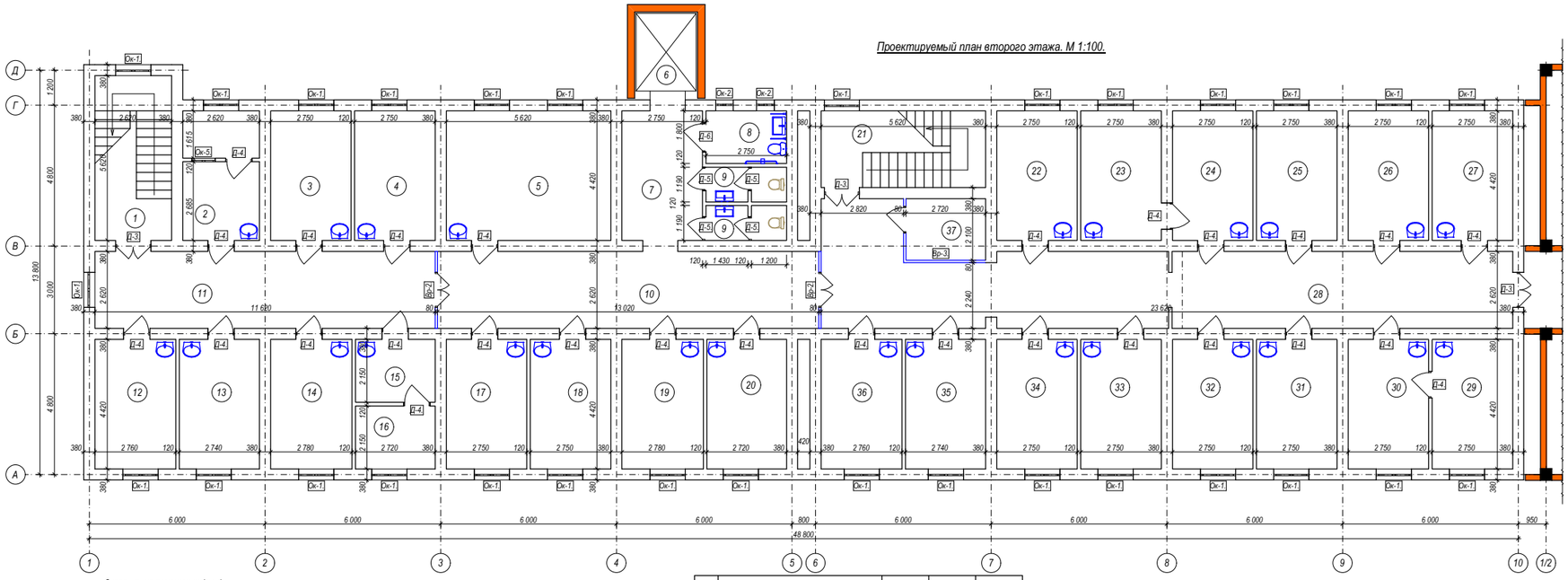

Спецификация.

Марка поз.	Обозначение.	Наименование.	К-во шт.	Масса ед. кг.	Примечание.
		Оконные и дверные блоки.			
Ок-1.	Оконный блок с алюминиевая переплётам.	Размером 1200х1800 (h).	30.		
Ок-2.	Оконный блок с алюминиевая переплётам.	Размером 600х600 (h).	2.		
Ок-5.	Оконный блок с алюминиевая переплётам.	Размером 800х600 (h).	1.		
	Доски подоконные из ПВХ.	ПД14-30.	30.		
	Доски подоконные из ПВХ.	ПД 08-30.	3.		
Вр-2.	Витраж внутренный с алюминевым переплётам.	Размером 2600х3000 (h).	2.		Новый.
Вр-3.	Витраж внутренный с алюминевым переплётам.	Размером 4900х3000 (h).	1.		Новый.
Д-3.	Дверной блок внутренный с алюминевым.	Размером 1200х2100 (h).	3.		Новый.
Д-4.	Дверной блок внутренный с алюминевым.	Размером 900х2100 (h).	28.		Новый.
Д-5.	Дверной блок внутренный с алюминевым.	Размером 800х2100 (h).	4.		Новый.
Д-6.	Дверной блок внутренный с алюминевым.	Размером 1000х2100 (h).	1.		Новый.

Экспликация помещении (суш).

№ п/п.	Наименование.	Площадь м2.	Тип пола.	Примечание.
1.	Лесница.	14,7.	Мрамор.	
2.	Ходимпар кийинги ва ювиниш хонаси.	11,6.	Керамические плитка.(мок)	
3.	ФТизиатр хонаси	12,2.	Линолиум релин	
4.	Фтизиатр хонаси	12,2.	Линолиум релин	
5.	Инфекционный хонаси	24,8.	Линолиум релин	
6.	Лифт	5,8.	-	
7.	Коридор (лифт утиш жойи)	12,6.	Мрамор.	
8.	Ногироклар учун хожатхона.	5,0.	Керамические плитка.(мок)	
9.	Хожатхона.(2 шт)	3,3.	Керамические плитка.(мок)	
10.	Коридор.	34,3	Мрамор.	
11.	Коридор.	30,7	Мрамор.	
12.	Фтизиатр хонаси	12,2	Линолиум релин	

№ п/п.	Наименование.	Площадь м2.	Тип пола.	Примечание.
13.	Фтизиатр хонаси	12,2	Линолиум релин	
14.	Лоборатория хонаси	12,2	Керамические плитка.	
15.	Дезинфекция эритмапарини тайёрлаш хона	5,9	Керамические плитка.	
16.	Дезинфекция моддапарини саклаш хонаси	5,9	Керамические плитка.	
17.	Эндокринолог хонаси.	12,2	Линолиум релин	
18.	Муолажа хонаси.	12,2	Линолиум релин	
19.	Стоматолог хонаси.	12,2	Линолиум релин	
20.	Стоматолог хонаси.	12,2	Линолиум релин	
21.	Лесница.	14,7	Мрамор.	
22.	Бўлим мудири хонаси.	12,2	Линолиум релин	
23.	Дори дармон саклаш хонаси	12,2	Линолиум релин	
24.	Катта хамшира хонаси.	12,2	Линолиум релин	

№ п/п.	Наименование.	Площадь м2.	Тип пола.	Примечание.
25.	ТМК хонаси	12,2	Линолиум релин	
26.	Болалар гинеколог хонаси.	12,2	Линолиум релин	
27.	Харбий хизмат комиссия хонаси.	12,2	Линолиум релин	
28.	Коридор.	66,0	Мрамор.	
29.	Психиатр хонаси	12,2	Линолиум релин	
30.	Психиатр хонаси	12,2	Линолиум релин	
31.	Нарколог хонаси.	12,2	Линолиум релин	
32.	Нарколог хонаси.	12,2	Линолиум релин	
33.	Онколог хонаси.	12,2	Линолиум релин	
34.	Болалар психиатр хонаси.	12,2	Линолиум релин	
35.	Логопед хонаси.	12,2	Линолиум релин	
36.	Онколог хонаси.	12,2	Линолиум релин	
37.	Хўжалик бекаси хонаси	5,7	Линолиум релин	

Схема блокировки.

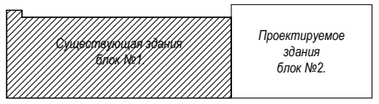

						Договор:	АС
						Реконструкция здания многопрофильной поликлиники, расположенного в махалле «Аль-Хорезмий» Хазараспского района.	
Изм.	Кол.	Лист.	№док.	Подпись.	Дата.		
Директор.		Султанкуратов Б.				Здание поликлиники Блок №1.	Стадия. Лист.
Г И П.		Султанкуратов Б.					РП. 11.
Исполн.		Машарипов Р.				Проектируемый план второго этажа. М 1:100.	ООО "Монолит Лойиха Курилиш "

Проектируемый план третьего этажа. М 1:100.

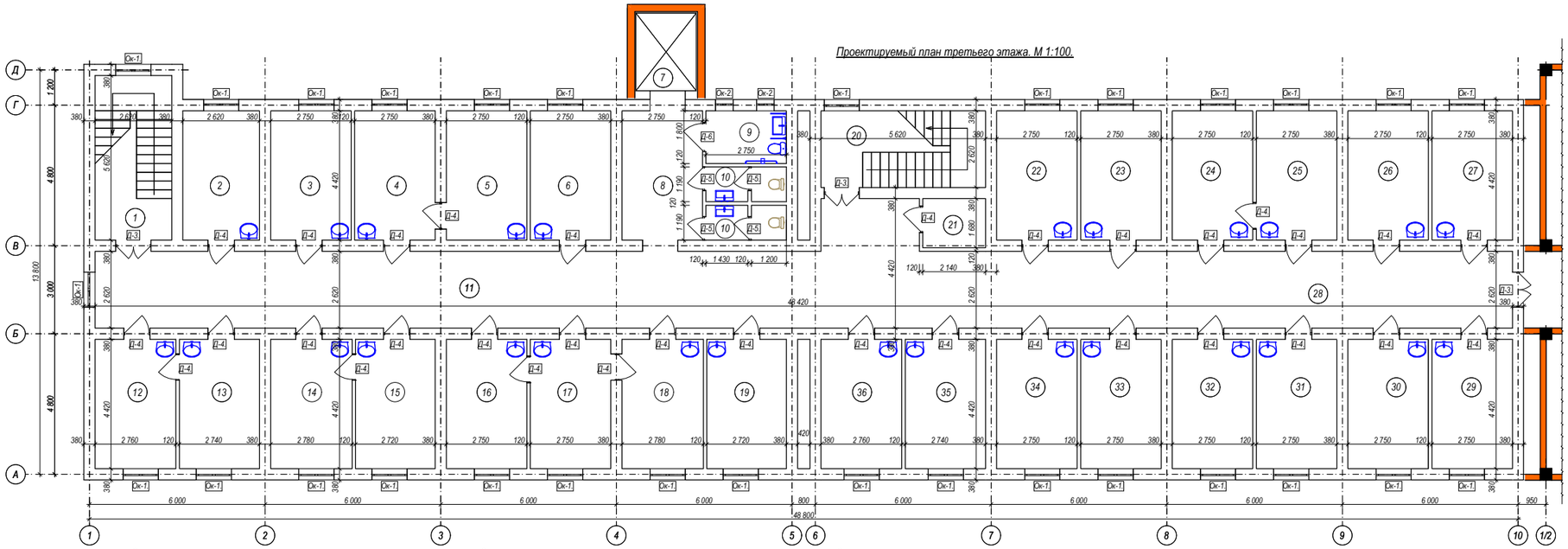

Спецификация.

Марка поз.	Обозначение.	Наименование.	К-во шт.	Масса ед. кг.	Примечание.
		Оконные и дверные блоки.			
Ок-1.	Оконный блок с алюминиевая переплётам.	Размером 1200х1800 (h).	30.		
Ок-2.	Оконный блок с алюминиевая переплётам.	Размером 600х600 (h).	2.		
	Доски подоконные из ПВХ.	ПД14-30.	30.		
	Доски подоконные из ПВХ.	ПД 08-30.	2.		
Д-3.	Дверной блок внутренний с алюминевым.	Размером 1200х2100 (h).	3.		Новый.
Д-4.	Дверной блок внутренний с алюминевым.	Размером 900х2100 (h).	33.		Новый.
Д-5.	Дверной блок внутренний с алюминевым.	Размером 800х2100 (h).	4.		Новый.
Д-6.	Дверной блок внутренний с алюминевым.	Размером 1000х2100 (h).	1.		Новый.

Экспликация помещении.

№ п/п.	Наименование.	Площадь м2.	Тип пола.	Примечание.
1.	Лесница.	14,7.	Мрамор.	
2.	Бўлим мудири хонаси.	11,6.	Ленолиум релин	
3.	Кийиниш хонаси.	12,2.	Ленолиум релин	
4.	Каттта хамшира хонаси.	12,2.	Ленолиум релин	
5.	Дорилар сакланадиган хона.	12,2.	Ленолиум релин	
6.	Дезинфекция ва утилизация хонаси.	12,2.	Ленолиум релин	
7.	Лифт	5,8.	-	
8.	Коридор (лифт утиш жойи)	12,6.	Мрамор.	
9.	Ногиронлар учун хожатхона.	5,0.	Керамические плитка. (мож)	
10.	Хожатхона.(2 шт)	3,3.	Керамические плитка. (мож)	
11.	Коридор.	65,0	Мрамор.	
12.	Кожвен хонаси	12,2	Ленолиум релин	

Экспликация помещении.

№ п/п.	Наименование.	Площадь м2.	Тип пола.	Примечание.
13.	Кожвен хонаси	12,2	Ленолиум релин	
14.	Отоларинголок хонаси.	12,2	Ленолиум релин	
15.	Отоларинголок хонаси.	12,2	Ленолиум релин	
16.	Травматология хонаси.	12,2	Ленолиум релин	
17.	Травматология хонаси.	12,2	Ленолиум релин	
18.	Травматология хонаси.	12,2	Ленолиум релин	
19.	Офтальмолог хонаси.	12,2	Ленолиум релин	
20.	Лесница.	14,7.	Мрамор.	
21.	Хўжалик бекаси хонаси	3,6	Ленолиум релин	
22.	Бўлим хамшираси хонаси.	12,2	Ленолиум релин	
23.	Хирургия хонаси.	12,2	Ленолиум релин	
24.	Хирургия хонаси.	12,2	Ленолиум релин	

Экспликация помещении.

№ п/п.	Наименование.	Площадь м2.	Тип пола.	Примечание.
25.	Хирургия хонаси.	12,2	Ленолиум релин	
26.	Травматология хонаси.	12,2	Ленолиум релин	
27.	Травматология хонаси.	12,2	Ленолиум релин	
28.	Коридор.	30,6	Мрамор	
29.	Офтальмолог хонаси.	12,2	Ленолиум релин	
30.	Отоларинголок хонаси.	12,2	Ленолиум релин	
31.	Отоларинголок хонаси.	12,2	Ленолиум релин	
32.	Уролог хонаси.	12,2	Ленолиум релин	
33.	Педиатр хонаси.	12,2	Ленолиум релин	
34.	Болалар неврологи хонаси	12,2	Ленолиум релин	
35.	Болалар гинеколог хонаси	12,2	Ленолиум релин	
36.	Хирургия хонаси.	12,2	Ленолиум релин	

Схема блокировки.

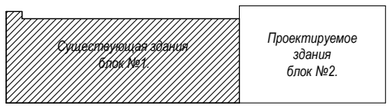

Изм.	Кол.	Лист.	№док.	Подпись	Дата.	Договор:		АС
						Реконструкция здания многопрофильной поликлиники, расположенного в махалле «Аль-Хорезмий» Хазараспского района.		
Директор.		Султанмуратов Б.				Здание поликлиники Блок №1.	Стадия.	Лист.
Г И П.		Султанмуратов Б.					РП.	12.
Исполн.		Машарипов Р.						
						Проектируемый план третьего этажа. М 1:100.	ООО "Монолит Лойиха Курилиш"	

Главний фасад. М 1:100.

Схема блокировки.

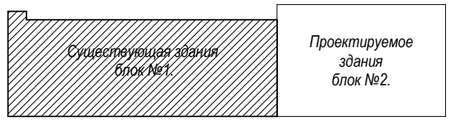

							АС.	
						Договор:		
Изм.	Кол.	Лист.	Подпись.	Дата.		Реконструкция здания многопрофильной поликлиники, расположенного в махалле «Аль-Хорезмий» Хазараспского района.		
Директор.		Султанмуратов Б.						
Г И П.		Султанмуратов Б.				Здание поликлиники Блок №1.	Стадия.	Лист.
Исполн.		Мешарипов Р.					РП.	13.
						Главний фасад. М 1:100.	ООО. "Монолит лойиха курилиш".	

Задний фасад. М 1:100.

Схема блокировки.

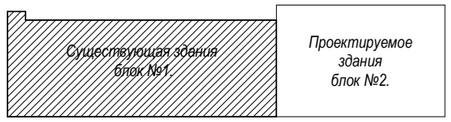

Изм.	Кол.	Лист.	№док.	Подпись	Дата.	Договор:	АС.
Директор.			Султанмуратов Б.			Реконструкция здания многопрофильной поликлиники, расположенного в махалле «Аль-Хорезмий» Хазараспского района.	
Г И П.			Султанмуратов Б.				
Исполн.			Машарипов Р.				

Стадия.	Лист.	
РП.	14.	ООО. "Монолит пойиха курилиш".

Здание поликлиники
Блок №1.

Задний фасад.
М 1:100.

Боковой фасад. М 1:100.

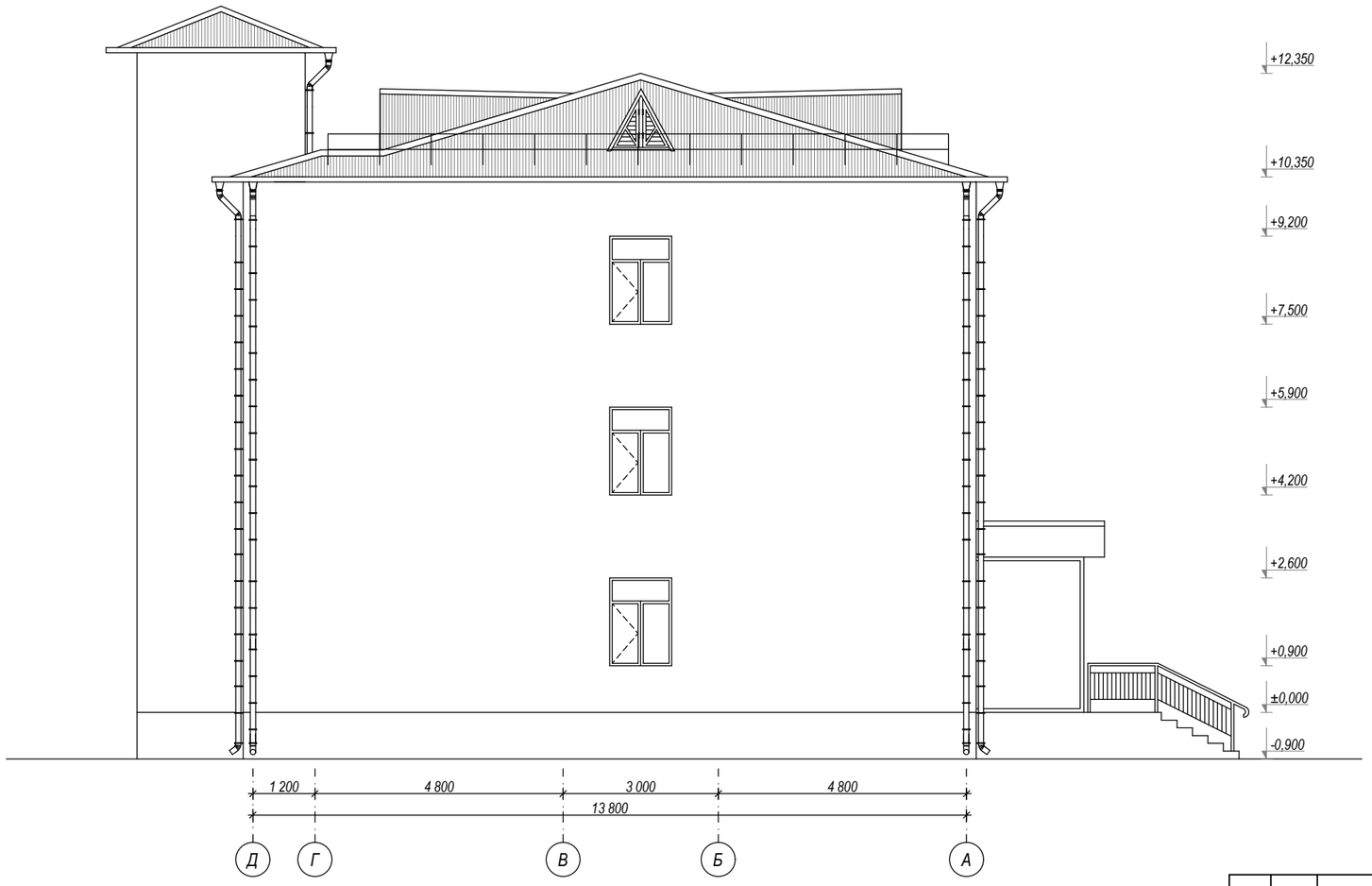

Ведомость наружный отделки.

Наименование.	№ поз.	Вид отделки.	Примечание.
Стена.	1.	Клеевой штукатурка по полимерной сеткой толщина -10 мм.	1 077,0 м².
	1.	Утеплитель - минераловатные плиты на основе базальтового волокна ПГЖ-120, ▯=140кг/м3 - толщиной 50мм.	1 077,0 м².
	1.	Отделочный слой штукатурка житким травертином.	1 077,0 м².
Откос.	2.	Отделочный слой штукатурка житким травертином.	107,6 м².
	2.	Слив.Оцинковка лист профнастиль толщ:0,4 мм .	40,6 м².
Цоколь.	3.	Цокл(сетка рябица цементный песчаный раствор)	103,0 м².
	3.	Гранит.	103,0 м².

Схема блокировки.

						Договор:		АС.
Изм.	Кол.	Лист.	№док.	Подпись.	Дата.	Реконструкция здания многопрофильной поликлиники, расположенного в махалле «Аль-Хорезмий» Хазараспского района.		
Директор.		Султанмуратов Б.				Здание поликлиники Блок №1.	Стадия.	Лист.
Г И П.		Султанмуратов Б.					РП.	15.
Исполн.		Машарипов Р.				Боковой фасад. М 1:100.	ООО. "Монолит лойиха курилиш".	

1-кават

	Наименование	площадь м2	Стена или перегородка						Потолок					откос				
			Перетирка стен. м2	Сплошное выравнивание штукатурки стен м2	Масляная окраска м2	Водоэмульсионная окраска м2	Обшивка мдф м2	облицовка кафельной плиткой м2	Армстронг потолки м2	Перетирка	Сплошное выравнивание штукатурки стен м2	Масляная окраска м2	Водоэмульсионная окраска м2	облицовка кафельной плиткой м2	Сплошное выравнивание штукатурки стен м2	Масляная окраска м2	Водоэмульсионная окраска м2	Улучшен. Штук-ка изв. Песч.
1	Лесница.	14,7	44,5	44,5	7,1	37,4	-			14,7	14,7		14,7		2,2		2,2	2,2
2	Узи хонаси.	11,6	38,2	36,4	19,2	17,2	-	1,8		11,6	11,6		11,6		2,3		2,3	1
3	ЭКГ хонаси.	12,2	39,4	37,6	19,5	18,1	-	1,8		12,2	12,2		12,2		2,3		2,3	1
4	Моммография врач хонаси.	12,2	39,4	37,6	19,5	18,1	-	1,8		12,2	12,2		12,2		2,3		2,3	2
5	Моммография хонаси.	24,8	52,2	50,4	50,4		-	1,8		24,8	24,8		24,8		4,4		4,4	2
6	Лифт	5,8		-	-	-	-	-		-	-	-	-	-	-		-	
7	Коридор (лифт утиш жойи)	12,6	32,4	32,4	6,5	25,9	1,9			12,2	12,2		12,2		5,2		5,2	2,6
8	Ногиронлар учун хожатхона.	5,0	24,5	7,5	7,5			17,0		5,0	5,0	5,0		2,0				0,5
9	Хожатхона.(2 шт)	3,3	50,2	26,8	26,8			23,4		6,2	6,2	6,2		1,0	2,0	2,0		1
10	Коридор	64,8	228,9	228,9	28,1	200,8	8,0			64,8	64,8		64,8		13,7		13,7	0,5
11	Флюрография хонаси.	24,8	52,2	50,4	50,4		-	1,8		24,8	24,8		24,8		4,4		4,4	2,9
12	Флюрография врач хонаси.	12,2	39,4	37,6	19,5	18,1		1,8		12,2	12,2		12,2		2,3		2,3	2,9
13	Бўлим мўдири хонаси	12,2	39,4	37,6	19,5	18,1		1,8		12,2	12,2		12,2		2,3		2,3	1
14	Рентген врач хонаси	12,2	39,4	37,6	19,5	18,1		1,8		12,2	12,2		12,2		2,3		2,3	1
15	Рентген кўриш хонаси.	12,2	39,4	37,6	37,6			1,8		12,2	12,2		12,2		2,3		2,3	2,9
16	Рентген хонаси.	24,8	52,2	50,4	50,4			1,8		24,8	24,8		24,8		4,4		4,4	3
17	Тамбур	11,0	11,7	11,7	2,5	9,2	0,7			11,0	11,0		11,0		1,3		1,3	
18	Кириш рўйхат жойи.	51,8	64,5	64,5	15,1	49,4	4,3			51,8	51,8		51,8		6,7		6,7	2,2
19	Лесница.	14,7	44,5	44,5	7,1	37,4		-		14,7	14,7		14,7		2,2		2,2	2,2
20	Кийиниш жойи.	12,2	39,4	37,6	19,5	18,1		1,8		12,2	12,2		12,2		2,3		2,3	1
21	Хожатхона.	12,2	42,0	27,1	27,1			14,9		9,6	9,6	9,6		0,8	1,5	1,5		2
22	Сийдик нажас текшириш хонаси	12,2	39,4	37,6	37,6			1,8		12,2	12,2	12,2			2,3	2,3		1
23	Дезенфексия ва утилизатция	12,2	39,4	37,6	37,6			1,8		12,2	12,2	12,2			2,3	2,3		1
24	Катта хамшира хонаси	12,2	39,4	37,6	19,5	18,1		1,8		12,2	12,2		12,2		2,3		2,3	1
25	Тозалик воситаларини саклаш хонаси	12,2	39,4	37,6	37,6			1,8		12,2	12,2	12,2			2,3	2,3		1
28	Намуналарни саклаш хонаси	12,2	39,4	37,6	37,6			1,8		12,2	12,2		12,2		2,3		2,3	1
29	Ифа ва Серология текширув хонаси	12,2	39,4	37,6	37,6			1,8		12,2	12,2		12,2		2,3		2,3	1
30	Кон буяш хонаси	12,2	39,4	37,6	37,6			1,8		12,2	12,2	12,2			2,3	2,3		1
31	Кон биокимёси хонаси	12,2	39,4	37,6	37,6			1,8		12,2	12,2	12,2			2,3	2,3		1
32	Ходимлар хонаси	12,2	39,4	37,6	19,5	18,1		1,8		12,2	12,2		12,2		2,3		2,3	1
33	Бўлим мудири хонаси	12,2	39,4	37,6	19,5	18,1		1,8		12,2	12,2		12,2		2,3		2,3	1
34	Коридор	15,9	39,4	37,6	37,6			1,8		12,2	12,2	12,2			2,3	2,3		4,1
35	Коридор	30,8	51,4	49,6	25,5	24,1		1,8		18,0	18,0		18,0		1,6		1,6	9,2
		изоляция барит																
	Рентген хонаси.	11,6 м³																
	ИТОГО		**1498,6**	**1401,9**	**837,6**	**564,3**	**14,9**	**96,7**	**0,0**	**513,6**	**513,6**	**94,0**	**419,6**	**3,8**	**93,3**	**17,3**	**76,0**	57,2

Схема блокировки.

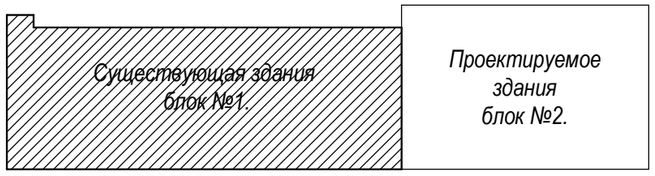

						Договор №		АС
						Реконструкция здания многопрофильной поликлиники, расположенного в махалле «Аль-Хорезмий» Хазараспского района.		
Изм.	Кол.	Лист	№ Док.	Подп	Дата			
Директор		Султанмуратов Б				Здание поликлиники Блок №1.	Стадия	Лист	Листов
ГИП		Султанмуратов Б					РП	16.	
Исполн.		Машарипов Р.							
						Внутренведомость внутренней отделкини. Первый этажа	ООО "Монолит лойиха курилиш"		

2-кават

	Наименование	площадь м2	Стена или перегородка						Потолок					откос				
			Перетирка стен. м2	Сплошное выравнивание штукатурки стен м2	Масляная окраска м2	Водоэмульсионная окраска м2	Обшивка мдф м2	облицовка кафельной плиткой м2	Армстронг потолки м2	Перетирка	Сплошное выравнивание штукатурки стен м2	Масляная окраска м2	Водоэмульсионная окраска м2	облицовка кафельной плиткой м2	Сплошное выравнивание штукатурки стен м2	Масляная окраска м2	Водоэмульсионная окраска м2	Улучшен. Штук-ка изв. Песч.
1	Лесница.	14,7	44,5	44,5	7,1	37,4				14,7	14,7		14,7		2,2		2,2	1,1
2	Ходимлар кийиниш ва ювиниш хонаси.	11,6	46,7	28,9	17,2	11,7		17,8		11,6	11,6	11,6		0,5	2,0	2,0		1,8
3	Фтизиатр хонаси	12,2	39,4	37,6	19,5	18,1		1,8		12,2	12,2		12,2		2,3		2,3	1
4	Фтизиатр хонаси	12,2	39,4	37,6	19,5	18,1		1,8		12,2	12,2		12,2		2,3		2,3	1
5	Инфекционный хонаси	24,8	52,2	50,4	50,4			1,8		24,8	24,8	24,8			4,4	4,4		1
6	Лифт	5,8		-	-	-	-	-	-	-	-	-	-	-	-	-	-	
7	Коридор (лифт утиш жойи)	12,6	32,4	32,4	6,5	25,9	1,9			12,2	12,2		12,2		5,2		5,2	2,6
8	Ногиронлар учун хожатхона.	5,9	24,5	7,5	7,5			17,0		5,0	5,0	5,0		2,0				0,5
9	Хожатхона.(2 шт)	5,9	50,2	26,8	26,8			23,4		6,2	6,2	6,2		1,0	2,0	2,0		1
10	Коридор.	34,3	66,0	66,0	14,2	51,8	4,1			34,3	34,3		34,3		6,2		6,2	6,2
11	Коридор.	30,7	59,7	59,7	12,9	46,8	3,7			30,7	30,7		30,7		9,4		9,4	8,2
12	Фтизиатр хонаси	12,2	39,4	37,6	19,5	18,1		1,8		12,2	12,2		12,2		2,3		2,3	1
13	Фтизиатр хонаси	12,2	39,4	37,6	19,5	18,1		1,8		12,2	12,2		12,2		2,3		2,3	1
14	Лоборатория хонаси	12,2	39,4	37,6	37,6			1,8		12,2	12,2	12,2			2,3	2,3		1
15	Дезинфекция эритмаларини тайёрлаш хона	5,9	25,0	23,2	23,2			1,8		5,9	5,9	5,9			2,2	2,2		2
16	Дезинфекция моддаларини саклаш хонаси	5,9	25,0	23,2	23,2			1,8		5,9	5,9	5,9			2,2	2,2		1
17	Эндокринолог хонаси.	12,2	39,4	37,6	19,5	18,1		1,8		12,2	12,2		12,2		2,3		2,3	1
18	Муолажа хонаси.	12,2	39,4	37,6	37,6			1,8		12,2	12,2		12,2		2,3		2,3	1
19	Стоматолог хонаси.	12,2	39,4	37,6	37,6			1,8		12,2	12,2		12,2		2,3		2,3	1
20	Стоматолог хонаси.	12,2	39,4	37,6	37,6			1,8		12,2	12,2		12,2		2,3		2,3	1
21	Лесница.	14,7	44,5	44,5	7,1	37,4				14,7	14,7		14,7		2,2		2,2	1,1
22	Бўлим мудири хонаси.	12,2	39,4	37,6	19,5	18,1		1,8		12,2	12,2		12,2		2,3		2,3	1
23	Дори дармон саклаш хонаси	12,2	39,4	37,6	37,6			1,8		12,2	12,2		12,2		2,3		2,3	1
24	Катта хамшира хонаси.	12,2	39,4	37,6	19,5	18,1		1,8		12,2	12,2		12,2		2,3		2,3	2
25	ТМК хонаси	12,2	39,4	37,6	19,5	18,1		1,8		12,2	12,2		12,2		2,3		2,3	1
26	Болалар гинеколог хонаси.	12,2	39,4	37,6	37,6			1,8		12,2	12,2		12,2		2,3		2,3	1
27	Харбий хизмат комиссия хонаси.	12,2	39,4	37,6	19,5	18,1		1,8		12,2	12,2		12,2		2,3		2,3	1
28	Коридор.	66,0	146,2	146,2	30,7	115,5	8,8			71,7	71,7		71,7		14,4		14,4	14,4
29	Психиатр хонаси	12,2	39,4	37,6	19,5	18,1		1,8		12,2	12,2		12,2		2,3		2,3	1
30	Психиатр хонаси	12,2	39,4	37,6	19,5	18,1		1,8		12,2	12,2		12,2		2,3		2,3	2
31	Нарколог хонаси.	12,2	39,4	37,6	37,6			1,8		12,2	12,2		12,2		2,3		2,3	1
32	Нарколог хонаси.	12,2	39,4	37,6	37,6			1,8		12,2	12,2		12,2		2,3		2,3	1
33	Онколог хонаси.	12,2	39,4	37,6	37,6			1,8		12,2	12,2		12,2		2,3		2,3	1
34	Болалар психиатр хонаси.	12,2	39,4	37,6	19,5	18,1		1,8		12,2	12,2		12,2		2,3		2,3	1
35	Логопед хонаси.	12,2	39,4	37,6	19,5	18,1		1,8		12,2	12,2		12,2		2,3		2,3	1
36	Онколог хонаси.	12,2	39,4	37,6	37,6			1,8		12,2	12,2		12,2		2,3		2,3	1
37	Хўжалик бекаси хонаси	5,7	0,0															
	ИТОГО		**1523,1**	**1418,1**	**856,3**	**561,8**	**18,5**	**105,0**	**0,0**	**519,0**	**518,3**	**71,6**	**446,7**	**3,5**	**105,3**	**15,1**	**90,2**	65,9

Схема блокировки.

						Договор №			АС
						Реконструкция здания многопрофильной поликлиники, расположенного в махалле «Аль-Хорезмий» Хазараспского района.			
Изм.	Кол.	Лист	№ Док.	Подп	Дата				
Директор		Султанмуратов Б				Здание поликлиники Блок №1.	Стадия	Лист	Листов
ГИП		Султанмуратов Б					РП	17.	
Исполн.		Машарипов Р.							
						Внутренведомость внутренней отделкини. Второй этажа	ООО "Монолит лойиха курилиш"		

3-кават

	Наименование	площадь м2	Стена или перегородка						Потолок					откос				
			Перетирка стен. м2	Сплошное выравнивание штукатурки стен м2	Масляная окраска м2	Водоэмульсионная окраска м2	Обшивка мдф м2	облицовка кафельной плиткой м2	Армстронг потолки м2	Перетирка	Сплошное выравнивание штукатурки стен м2	Масляная окраска м2	Водоэмульсионная окраска м2	облицовка кафельной плиткой м2	Сплошное выравнивание штукатурки стен м2	Масляная окраска м2	Водоэмульсионная окраска м2	Улучшен. Штук-ка изв. Песч.
1	Лесница.	14,7	44,5	44,5	7,1	37,4				14,7	14,7		14,7		2,2		2,2	1,1
2	Бўлим мудири хонаси.	11,6	38,2	36,4	19,2	17,2		1,8		11,6	11,6		11,6		2,3		2,3	1
3	Кийиниш хонаси.	12,2	39,4	37,6	19,5	18,1		1,8		12,2	12,2		12,2		2,3		2,3	1
4	Катта хамшира хонаси.	12,2	39,4	37,6	19,5	18,1		1,8		12,2	12,2		12,2		2,3		2,3	2
5	Дорилар сақланадиган хона.	12,2	39,4	37,6	37,6			1,8		12,2	12,2		12,2		2,3		2,3	1
6	Дезинфексия ва утилизация хонаси.	12,2	39,4	37,6	37,6			1,8		12,2	12,2		12,2		2,3		2,3	1
7	Лифт	5,8		-	-	-	-	-	-	-	-	-	-	-	-	-	-	
8	Коридор (лифт утиш жойи)	12,6	32,4	32,4	6,5	25,9	1,9			12,2	12,2		12,2		5,2		5,2	2,6
9	Ногиронлар учун хожатхона.	5,9	24,5	7,5	7,5			17,0		5,0	5,0	5,0		2,0				0,5
10	Хожатхона.(2 шт)	5,9	50,2	26,8	26,8			23,4		6,2	6,2	6,2		1,0	2,0	2,0		1
11	Коридор.	65,0	253,8	253,8	53,6	200,2	15,3			95,6	95,6		95,6		33,1		33,1	14,4
12	Кожвен хонаси	12,2	39,4	37,6	19,5	18,1		1,8		12,2	12,2		12,2		2,3		2,3	2
13	Кожвен хонаси	12,2	39,4	37,6	19,5	18,1		1,8		12,2	12,2		12,2		2,3		2,3	2
14	Отоларинголок хонаси.	12,2	39,4	37,6	19,5	18,1		1,8		12,2	12,2		12,2		2,3		2,3	2
15	Отоларинголок хонаси.	12,2	39,4	37,6	19,5	18,1		1,8		12,2	12,2		12,2		2,3		2,3	2
16	Травматология хонаси.	12,2	39,4	37,6	19,5	18,1		1,8		12,2	12,2		12,2		2,3		2,3	2
17	Травматология хонаси.	12,2	39,4	37,6	19,5	18,1		1,8		12,2	12,2		12,2		2,3		2,3	2
18	Травматология хонаси.	12,2	39,4	37,6	19,5	18,1		1,8		12,2	12,2		12,2		2,3		2,3	2
19	Офтальмолог хонаси.	12,2	39,4	37,6	19,5	18,1		1,8		12,2	12,2		12,2		2,3		2,3	1
20	Лесница.	14,7	44,5	44,5	7,1	37,4				14,7	14,7		14,7		2,2		2,2	1,1
21	Хўжалик бекаси хонаси	3,6	20,9	20,9	20,9					3,6	3,6		3,6		0,5		0,5	0,5
22	Бўлим хамшираси хонаси.	12,2	39,4	37,6	19,5	18,1		1,8		12,2	12,2		12,2		2,3		2,3	1
23	Хирургия хонаси.	12,2	39,4	37,6	37,6			1,8		12,2	12,2		12,2		2,3		2,3	1
24	Хирургия хонаси.	12,2	39,4	37,6	37,6			1,8		12,2	12,2		12,2		2,3		2,3	2
25	Хирургия хонаси.	12,2	39,4	37,6	19,5	18,1		1,8		12,2	12,2		12,2		2,3		2,3	2
26	Травматология хонаси.	12,2	39,4	37,6	19,5	18,1		1,8		12,2	12,2		12,2		2,3		2,3	1
27	Травматология хонаси.	12,2	39,4	37,6	19,5	18,1		1,8		12,2	12,2		12,2		2,3		2,3	1
28	Коридор.	30,6		-	-	-		-		-	-		-		-		-	17,5
29	Офтальмолог хонаси.	12,2	39,4	37,6	19,5	18,1		1,8		12,2	12,2		12,2		2,3		2,3	1
30	Отоларинголок хонаси.	12,2	39,4	37,6	19,5	18,1		1,8		12,2	12,2		12,2		2,3		2,3	1
31	Отоларинголок хонаси.	12,2	39,4	37,6	19,5	18,1		1,8		12,2	12,2		12,2		2,3		2,3	1
32	Уролог хонаси.	12,2	39,4	37,6	19,5	18,1		1,8		12,2	12,2		12,2		2,3		2,3	1
33	Педиатр хонаси.	12,2	39,4	37,6	19,5	18,1		1,8		12,2	12,2		12,2		2,3		2,3	1
34	Болалар невролог хонаси	12,2	39,4	37,6	19,5	18,1		1,8		12,2	12,2		12,2		2,3		2,3	1
35	Болалар гинеколог хонаси	12,2	39,4	37,6	19,5	18,1		1,8		12,2	12,2		12,2		2,3		2,3	1
36	Хирургия хонаси.	12,2	39,4	37,6	37,6			1,8		12,2	12,2		12,2		2,3		2,3	1
	ИТОГО		**1533,4**	**1444,4**	**746,2**	**698,2**	**17,2**	**89,0**	**0,0**	**480,8**	**480,8**	**11,2**	**469,6**	**3,0**	**107,3**	**2,0**	**105,3**	75,7

Схема блокировки.

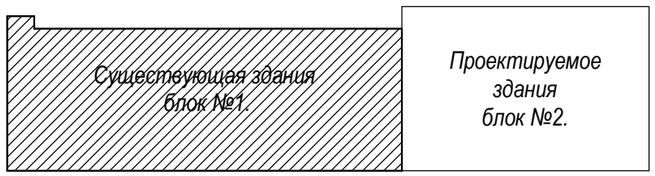

Изм.	Кол.	Лист	№ Док.	Подп.	Дата
Директор		Султанмуратов Б			
ГИП		Султанмуратов Б			
Исполн.		Машарипов Р.			

Договор № — АС

Реконструкция здания многопрофильной поликлиники, расположенного в махалле «Аль-Хорезмий» Хазараспского района.

Здание поликлиники Блок №1.

Стадия	Лист	Листов
РП	18.	

Внутренведомость внутренней отделкини. Третьего этажа

ООО "Монолит лойиха курилиш"

Экспликация полов

	Тип пола.	Схема пола или номер узла по серии.	Элементы пола и их толщина.	Площадь $м^2$.
	Первый этаж.			
1,7,10,17,18, 19,34,35	Мрамр.	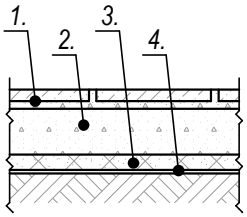	1. Мраморная плитка (нескользящие) местного производства (типа Газган) - 15 мм. на цементно-песчаном растворе М-150 - 25мм. 2. Стяжка из цементно-песчаной смеси (ЦПС) М150 с армированием из композитной арматуры Ø4 АБК ячейкой 150х150мм-60 мм. 3. Утеплитель - экструдированного пенополис -терола с коэф . теплопроводности 0.031 Вт /$м^2$*С Гост 32310-2020 - 30 мм . 4. Грунт основание с втрамбованным щебнем крупностью 40-60 мм с плотностью скелета Р d t > 1,65 т/$м^3$ -50 мм.	216,3 Плюнтус-130,0м/13,0$м^2$
2,3,4,5,11, 12,13,14,15, 16,20,24, 28,29,32,33.	Линолеум.(релин).	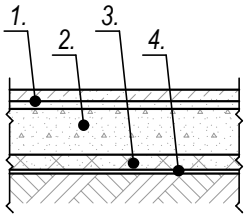	1. Покрытие - ПВХ линолеум "Релин "-2,0 мм с плинтусом сгибом на клею h=70 мм. 2. Стяжка из цементно-песчаным раствором М150 с армированием из композитной арматуры Ø4 АБК ячейкой 150х150мм-50 мм. (с выравнением поверхности "верталётом") -60 мм. 3. Утеплитель -экструдированный пенополистерол с коэф . теплопроводности 0.031 Вт /$м^2$ *С Гост 32310-2020 -30 мм . 4. Грунт основание с втрамбованным щебнем крупностью 40-60 мм с плотностью скелета Pd t > 1,65 т/$м^3$-50 мм.	232,4 Плюнтус-209,7 м
8,9,21.	Керамик(мок)	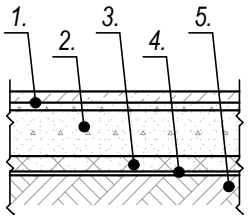	1. Покрытие - керамик раз 60х60мм толщ-10 мм. 2. Стяжка из цементно-песчаным раствором М150 с армированием из композитной арматуры Ø4 АБК ячейкой 150х150мм-50 мм. (с выравнением поверхности "верталётом") -60 мм. 3. Утеплитель -экструдированный пенополистерол с коэф . теплопроводности 0.031 Вт /$м^2$ *С Гост 32310-2020 -30 мм . 4. Гидроизол - 3мм. 5. Грунт основание с втрамбованным щебнем крупностью 40-60 мм с плотностью скелета Pd t > 1,65 т/$м^3$-50 мм.	20,5
22,23,25,30,31.	Керамик	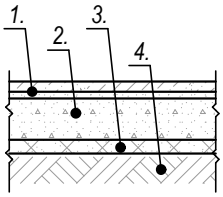	1. Покрытие - керамик раз 60х60мм толщ-10 мм. 2. Стяжка из цементно-песчаным раствором М150 с армированием из композитной арматуры Ø4 АБК ячейкой 150х150мм-50 мм. (с выравнением поверхности "верталётом") -60 мм. 3. Утеплитель -экструдированный пенополистерол с коэф . теплопроводности 0.031 Вт /м2 *С Гост 32310-2020 -30 мм . 4. Грунт основание с втрамбованным щебнем крупностью 40-60 мм с плотностью скелета Pd t > 1,65 т/м3-50 мм.	61,0 Плюнтус-73,0м/7,3$м^2$

Изм.	Кол.	Лист	№ Док.	Подп	Дата				
						Договор №			АС
						Реконструкция здания многопрофильной поликлиники, расположенного в махалле «Аль-Хорезмий» Хазараспского района.			
Директор		Султанмуратов Б				Здание поликлиники Блок №1.	Стадия	Лист	Листов
ГИП		Султанмуратов Б					РП	19.	
Исполн.		Машарипов Р.							
						Первый этаж. Экспликация полов.	ООО "Монолит лойиха курилиш"		

Экспликация полов

	Тип пола.	Схема пола или номер узла по серии.	Элементы пола и их толщина.	Площадь м².	Приме-чание.
	Второй этаж.				
1,7,10,11,21,28	Мрамр.	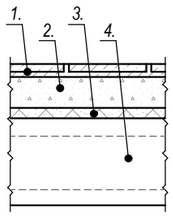	1. Мраморная плитка (нескользящие) местного производства (типа Газган) - 15мм. на цементно-песчаном растворе М-150 - 25 мм. 2. Стяжка из цементно-песчаной смеси (ЦПС) М 150 с армированием из композитной арматуры Ø4 АБК ячейкой 150х150 тмм-40 мм. 3. Утеплитель -синтифон -10 мм . 4. Ж/б плита перекрытия, толщ. - 220 мм.	173,0 Плюнтус-119,0м/11,9м²	
3,4,5,12,13,17, 18,19,20,22,23, 24,25,26,27,29, 30,31,32,33,34, 35,36,37.	Линолеум.(релин).	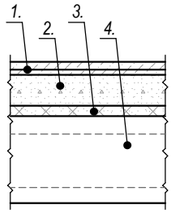	1. Покрытие - ПВХ линолеум "Релин " -2 мм с плинтусом сгибом на клею h=70 мм. 2. Стяжка из цементно-песч. раствора М150 с армированием из композитной арматурыØ4 АБК ячейкой 150х150мм - 50 мм. (с выравнением поверхности "верталётом"). 3. Утеплитель -синтифон -10 мм. 4. Ж/б плита перекрытия, толщ. - 220 мм.	298,9 Плюнтус-285,5 м	
2,8,9.	Керамик (мокрый)	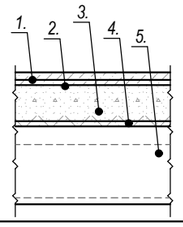	1. Покрытие - керамик раз 60х60мм толщ-10 мм. 2. Стяжка из цементно-песчаным раствором М150 с армированием из композитной арматуры Ø4 АБК ячейкой 150х150мм-50 мм. (с выравнением поверхности "верталётом") -60 мм. 3. Утеплитель -синтифон -10 мм. 4. Гидроизол - 3мм. 5. Ж/б плита перекрытия, толщ. - 220 мм.	19,9	
14,15,16.	Керамик	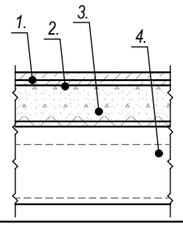	1. Покрытие - керамик раз 60х60мм толщ-10 мм. 2. Стяжка из цементно-песчаным раствором М150 с армированием из композитной арматуры Ø4 АБК ячейкой 150х150мм-50 мм. (с выравнением поверхности "верталётом") -60 мм. 3. Утеплитель -синтифон -10 мм. 4. Ж/б плита перекрытия, толщ. - 220 мм.	24,0 Плюнтус-31,0м/3,1м²	

Экспликация полов.

	Тип пола.	Схема пола или номер узла по серии.	Элементы пола и их толщина.	Площадь м².	Приме-чание.
	Третьего этаж.				
1,8,11,20,28	Мрамр.	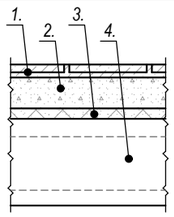	1. Мраморная плитка (нескользящие) местного производства (типа Газган) - 15мм. на цементно-песчаном растворе М-150 - 25 мм. 2. Стяжка из цементно-песчаной смеси (ЦПС) М 150 с армированием из композитной арматуры Ø4 АБК ячейкой 150х150 тмм-40 мм. 3. Утеплитель -синтифон -10 мм . 4. Ж/б плита перекрытия, толщ. - 220 мм.	137,6 Плюнтус-114,0м/11,4м²	
2,3,4,5,6,12, 13,14,15,16, 17,18,19,21, 22,23,24,25, 26,27,29,30, 31,32,33,34, 35,36.	Линолеум.(релин).	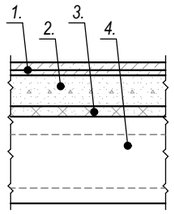	1. Покрытие - ПВХ линолеум "Релин " -2 мм с плинтусом сгибом на клею h=70 мм. 2. Стяжка из цементно-песч. раствора М150 с армированием из композитной арматурыØ4 АБК ячейкой 150х150мм - 50 мм. (с выравнением поверхности "верталётом"). 3. Утеплитель -синтифон -10 мм. 4. Ж/б плита перекрытия, толщ. - 220 мм.	332,4 Плюнтус-360,3 м	
9,10.	Керамик (мокрый)	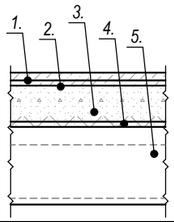	1. Покрытие - керамик раз 60х60мм толщ-10 мм. 2. Стяжка из цементно-песчаным раствором М150 с армированием из композитной арматуры Ø4 АБК ячейкой 150х150мм-50 мм. (с выравнением поверхности "верталётом") -60 мм. 3. Утеплитель -синтифон -10 мм. 4. Гидроизол - 3мм. 5. Ж/б плита перекрытия, толщ. - 220 мм.	11,6 Плюнтус-3,0м/0,3м²	

						Договор №		АС
						Реконструкция здания многопрофильной поликлиники, расположенного в махалле «Аль-Хорезмий» Хазараспского района.		
Изм.	Кол.	Лист	№ Док.	Подп	Дата			
Директор		Султанмуратов Б				Здание поликлиники Блок №1.	Стадия	Лист	Листов
ГИП		Султанмуратов Б					РП	20.	
Исполн.		Машарипов Р.							
						Второй этаж, третьего этаж. Экспликация полов.	ООО "Монолит лойиха курилиш"		

Кирпичная забор ограждения.

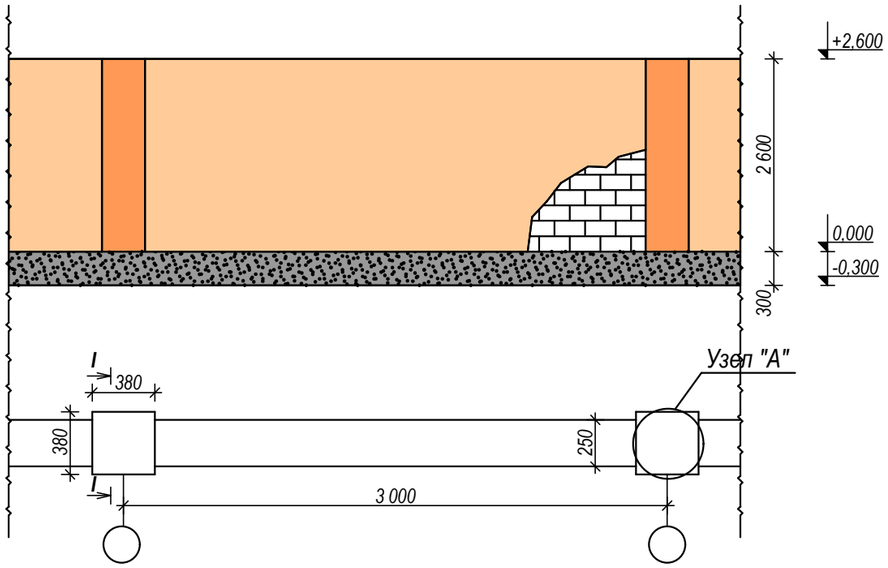

Разрез I-I

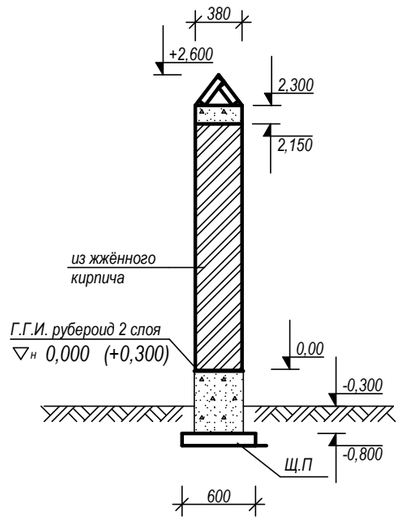

Спецификация расход из жжённого кирпича(48 М). оражденя.

Марка поз	Обозначение	Наименование	кол-во	Масса кг	Примеч.	кол-во	игого кг
I.		**Кирпичная забор ограждения.**	**1**			**16**	
1	ГОСТ 2590-71	Арматура Ф10А-I L=9,2пм		5,7 кг		91,2 кг	
2		из жжённого кирпича			1,9 $м^3$	30,4 $м^3$	
3		Бетон кл.В15			1,1 $м^3$	17,6 $м^3$	
4		Г.Г.И 2 слой			1,4 $м^2$	22,4 $м^2$	
5		Б.Г.И 2 слой			4,8 $м^2$	76,8 $м^2$	
6		Щ.П			2,1 $м^2$	33,6 $м^2$	
		Улучшен. штук-ка известка песчанный р-ром.			18,7 $м^2$	299,2 $м^2$	
		Водозм. окраска в светлые тона.			18,7 $м^2$	299,2 $м^2$	

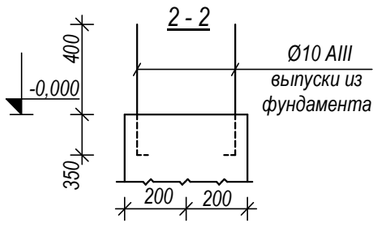

Узел "А"

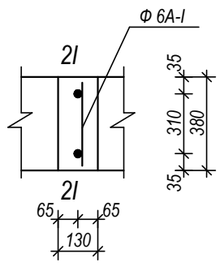

						Договор №		АС
						Реконструкция здания многопрофильной поликлиники, расположенного в махалле «Аль-Хорезмий» Хазараспского района.		
Изм.	Кол.	Лист	№ Док.	Подп	Дата			
Директор		Султанмуратов Б				Здание поликлиники Блок №1.	Стадия	Лист	Листов
ГИП		Султанмуратов Б					РП	21	
Исполн.		Машарипов Р.							
						Кирпичная забор ограждения. Розрез 1-1, 2-2. Узел "А"	ООО. "Монолит лойиха курилиш".	

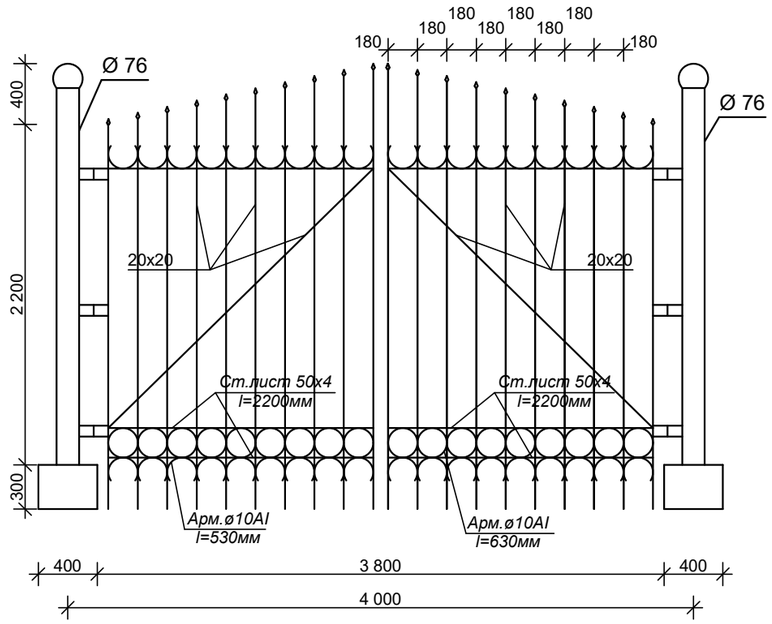

План фундаментов

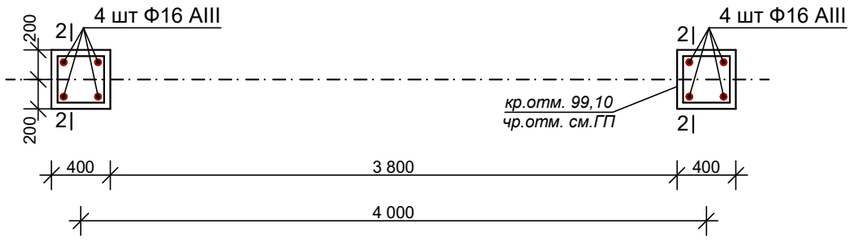

Спецификация расход материалов мет. варота.

Марка поз	Обозначение	Наименование	кол-во	Масса кг	Примеч.	кол-во	игого кг
I.		**Металлическая ворота- 4пм**				**1**	
1	ГОСТ 2590-71	Арматура Ф10А-I L=630мм	22	8,6			8,6
2	ГОСТ 8636-82	Трубы стальные ☐20х20 $L_{общ}$=69,7пм	-	74,9			74,9
3	ГОСТ 8636-82	Трубы стальные ☐20х20 L=2,75пм	2	5,9			5,9
4	ГОСТ 2590-71	Ст. круг Ф10А-I L=530мм	44	14,4			14,4
5	ГОСТ 8696-74	Ст. труба Ф76 L=3,5пм	2	31,5			31,5
6		Ст. лист 50х4 L=2,2пм	6	20,7			20,7
		Бетон кл.В15			0,32м^3		0,32м^3
ЗД-1		**Закладной деталь ЗД-1**				**4**	
1		▬ 250х250х8	1	3,92			15,7
2	ГОСТ 2590-71	Арматура Ф16А-III L=480мм	4	3,03			12,1

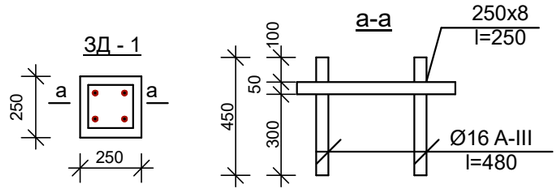

1-1; 2-2

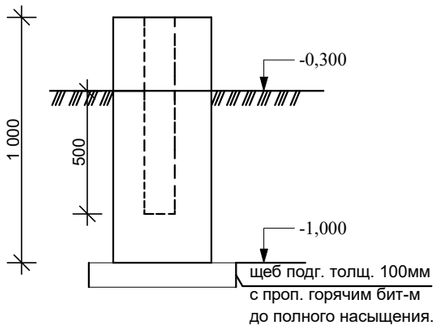

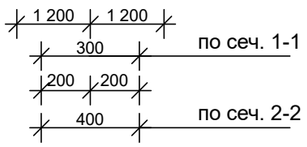

Примечание

1.Фундаменты под забора ленточные монолитные из бетона В7,5 на сульфатостойким цементе W - 6 .
2.Под фундаменты выполнить щебеночную подготовку толщ. 100мм с пропиткой горячим битумом до полного насыщения.
3.Боковые поверхности ф - тов частей соприкасающихся с грунтом обмазать горячим битумом за 2 раза.

				Договор №			*АС*
				Реконструкция здания многопрофильной поликлиники, расположенного в махалле «Аль-Хорезмий» Хазараспского района.			
Должность	*Ф.И.О.*	*подпись*	*дата*				
Директор	*Султанмуратов Б.*			*Здание поликлиники Блок №1.*	*Стадия*	*Лист*	*Листов*
Г.И.П.	*Султанмуратов Б.*				*РП*	*21**	
Исполнит.	*Машарипов. Р.*						
				Фасад, план ограждения и ворота. Узлы 1-1; 2-2; ЗД-1; а-а.	*ООО "Монолит Лойиха Курилиш"*		

ФМ - 1 1 - 1

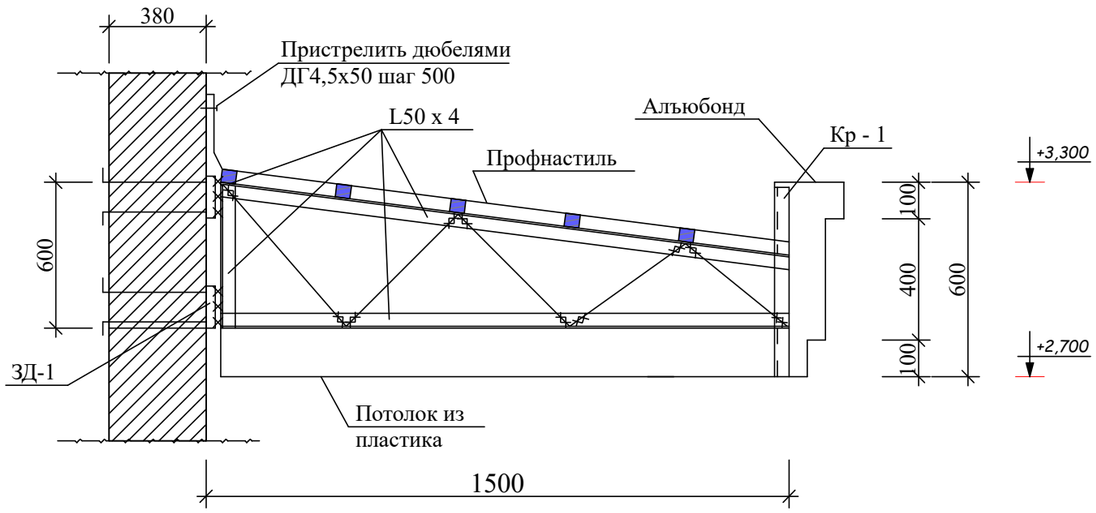

Схема расположения ферм

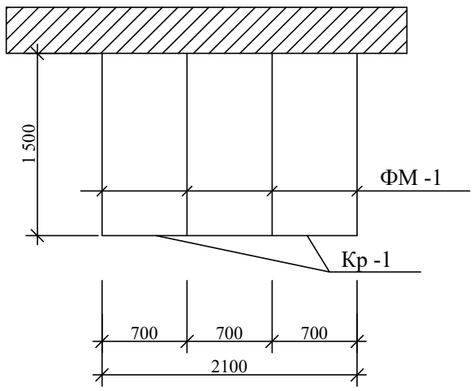

Примечания

1. Данный лист читать см. АС
2.Отделку козырька см. архитектурные листы проекта
3.Сварку вести электродами типа Э42А по ГОСТ 9467-75* Высота сварчного шва h=5 мм.по длине касания.
4. Метоллоконструкции козырька окрасить эмалью ПФ 115 ГОСТ 6465-76* по грунтовке ГФ 021 ГОСТ 25129-82 за два раза.
5. Обрешетку крепить самонарезающими винтами.
6. Обрешетку выполнить из брусков 50х50(h)мм с шагом 350мм.
7.Металлочерепицу крепить к обрешетке анодированными шурупами.

Спецификация к схеме расположения монолитных конструкций.

Марка п/п	Обозначения	Наименования	Кол .шт	Масса ед. кг	Приме -чание
		Металлическая ферма ФМ-1	4 шт		
	ГОСТ. 8509-86*	L50x4 L = 3,9пм	-	11,76 кг	47,0 кг
	ГОСТ. 5781-82*	Ø16А -III L = 2700пм	-	4,3 кг	17,2 кг
		Каркас КР-1			
	ГОСТ. 8509-86*	L32x4 L = 600 мм	4	1,15	4,6 кг
	ГОСТ. 5781-82*	Ø16А -III L = 9,72 м	-	-	15,4 кг
		Козырёк N-1			
	ГОСТ. 24434-80Е	Обрешётка 50х50 L=2100 мм	6	0,005	0,03м3
		Труба Ø150 L=6000 мм	1		
		Потолок из пластика	-	-	3,15м2
		Профнастиль	-	-	3,2м2
		Альюбонд	-	-	4,4 м2
		ЗД-1			
		Ст. лист. -320х320х6	8	4,82	38,6кг
	ГОСТ. 5781-82*	Ø16А -III L = 720	32	1,14	36,5кг
		Касынка -150х85х4	16	0,4	6,4кг

Кр -1

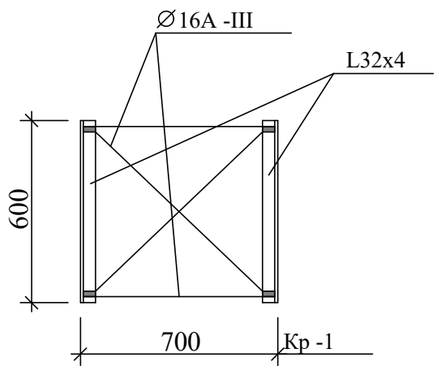

ЗД - 1

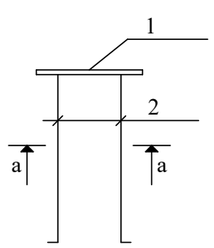

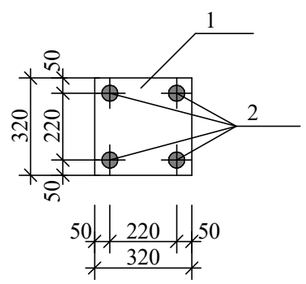

						Договор:		АС.
						Реконструкция здания многопрофильной поликлиники, расположенного в махалле «Аль-Хорезмий» Хазараспского района.		
Изм.	Кол.	Лист.	№док.	Подпись.	Дата.			
Директор.		Султанмуратов Б.				Здание поликлиники Блок №1.	Стадия.	Лист.
Г И П.		Султанмуратов Б.					РП.	22.
Исполн.		Машарипов Р.						
						Козырёк Кз-1 Схема расположения ферм. Кр-1(2 шт)	ООО "Монолит Лойиха Курилиш"	

План фундамент М 1:100.

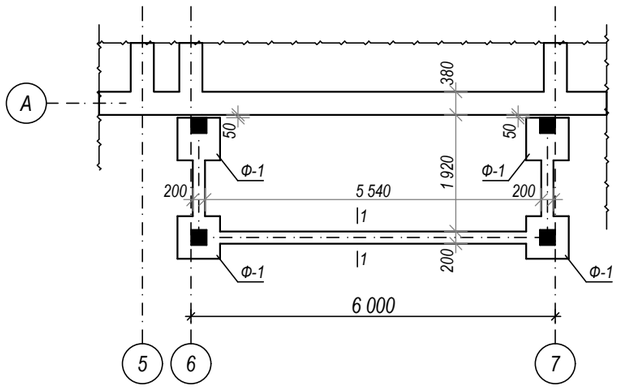

План расположения металлических ферм. М 1 : 100

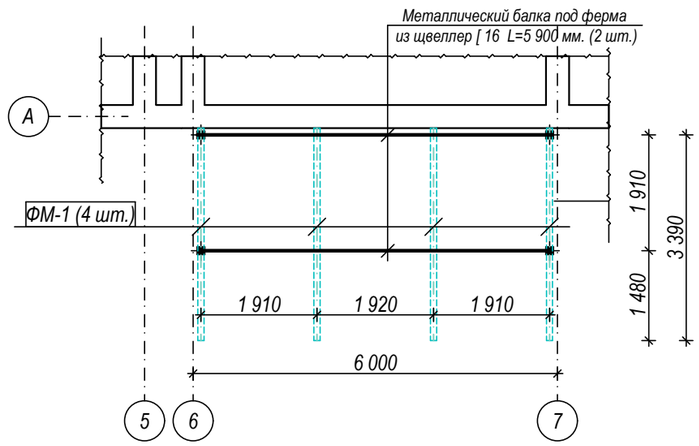

План расположения металлических прогонов. М 1 : 100

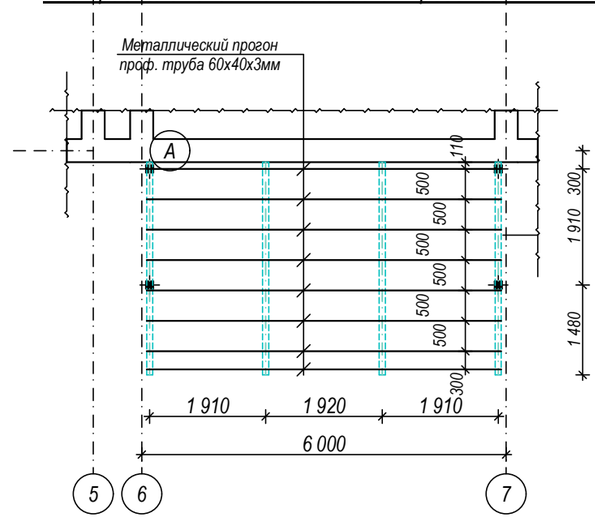

План стен М 1:100.

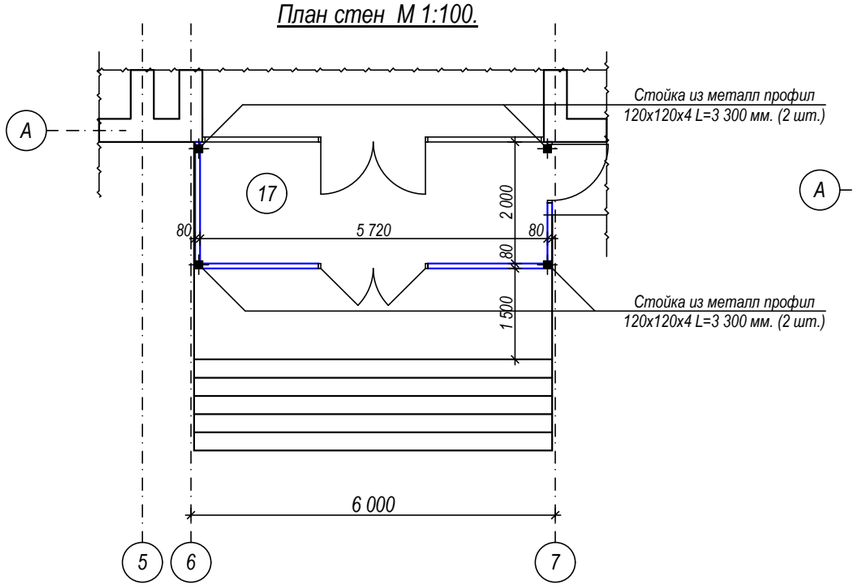

План кровли. М 1 : 100

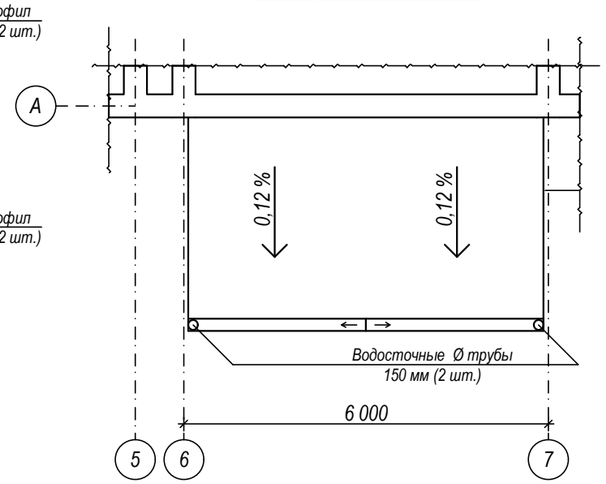

Спецификация

Марка поз	Обозначение	Наименование	Кол-во	Объём ед.	Примеч.
1	ГОСТ 30245-94	Стойки профил 120х120х4; l=3,3 м	4	48,2 кг	192,8 кг
2		Балка из щвеллер [16 l=11,8 пм	1	14,2 кг	167,6 кг
3		Каркас обшивка потолка 60х40х3; l=47,2 пм	1	4,43 кг	209,1 кг
4	ГОСТ 24045-94	Профнастил толщ. 0,51ммм			25,0 м^2
5		Водосток лоток			5,9 пм
6		Водосточные трубы Ø 100 мм			8,0 пм
7		Воронка			2 шт
8		Колена			6 шт
9		Масляная окраска			38,2 м^2
10		Утипления из базалта толщ 50мм			20,6 м^2
11		Зд-1	4		
12		Болт 1.1 М20х200	16	0,4	60,4
13		С.т лист 280х300 мм толщ-8мм	4	5,3	21,2
		алюфан			19,4 м2

Фундамент под перегородок. М 1:50.

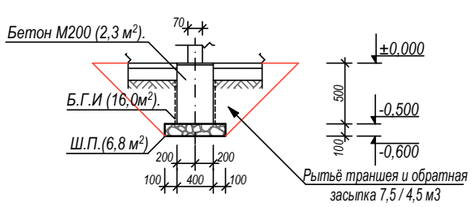

2-2

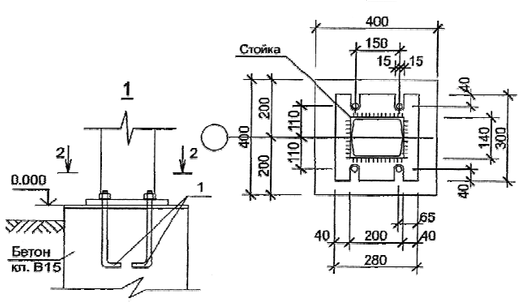

						Договор №			АС
						Реконструкция здания многопрофильной поликлиники, расположенного в махалле «Аль-Хорезмий» Хазараспского района.			
Изм.	Кол.	Лист	№ Док.	Подп	Дата				
Директор		Султанмуратов Б				Здание поликлиники Блок №1.	Стадия	Лист	Листов
ГИП		Султанмуратов Б					РП	23.	
Исполн.		Машарипов Р.							
						Прихоже №1.	ООО "Монолит лойиха курилиш"		

Ферма металическая Фм-1.(4шт) М 1:20.

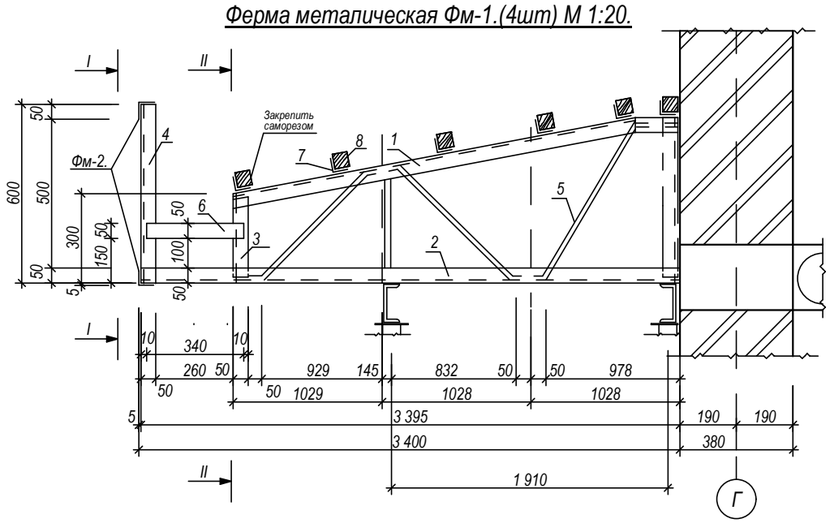

Сечение I-I.
Ферма металическая Фм-2. .

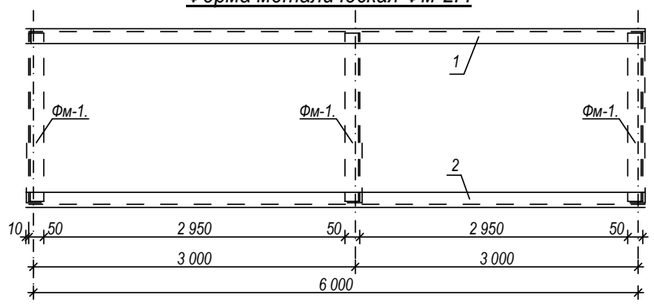

Сечение II-II. М 1:20.

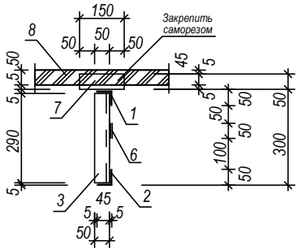

Примечание.

1. Все примыкания элементов обварить по ГОСТ 5264-80 электродом Э 46А по ГОСТ 9467-75*. Толщену сварных швов принять по наименьшей толщене свариваемых элементов.

Специальные элементы фермы, Фм-1.

	Обозначение.	Наименование.	Длина, мм.	Кол, шт.	Масса един, кг.	Масса общ. кг.	Приме-чание.
		Фм-1		4.	44,2.	176,8	
1.	ГОСТ 8509-86.	Верхний пояс L 50х50х5.	3400,0.	1.	3,77.	12,8.	
2.	ГОСТ 8509-86.	Нижний пояс L 50х50х5.	3800,0.	1.	3,77.	14,3.	
3.	ГОСТ 8509-86.	Стойка L 50х50х5.	280,0.	1.	1,10.	1,10.	
4.	ГОСТ 8509-86.	Стойка L 50х50х5.	590,0.	1.	2,30.	2,30.	
5.	ГОСТ 5781-82*	Подкос Ф16 А-1	4 800,0.	1.	8,2.	8,2.	
6.	ГОСТ 19903-84*	Сталь листовая горячикатная толш. 5мм.	50х340.	1.	0,70.	0,7.	
7.	ГОСТ 8509-86.	L 50х50х5.	150.	8.	0,60.	4,8.	
8.		Обрешетка Проф. труба; 60х40х3 мм.	60200.	1.	4,25.	255,8	

Специальные элементы фермы Фм-2.

Марка поз.	Обозначение.	Наименование.	Длина, мм.	Кол, шт.	Масса един, кг.	Масса общ. кг.	Приме-чание.
		Фм-2	-	1.	45,2.		
1.	ГОСТ 8509-86.	Верхний пояс L 50х50х5.	6000,0	1.	22,6		
2.	ГОСТ 8509-86.	Нижний пояс L 50х50х5.	6000,0	1.	22,6		
		Масленная окраска за 2 раза.	-	1.			3,0 м².

Изм.	Кол.	Лист	№ Док.	Подп	Дата				
						Договор №			АС
						Реконструкция здания многопрофильной поликлиники, расположенного в махалле «Аль-Хорезмий» Хазараспского района.			
Директор		Султанмуратов Б				Здание поликлиники Блок №1.	Стадия	Лист	Листов
ГИП		Султанмуратов Б					РП	24	
Исполн.		Машарипов Р.							
						Козырек-2(1 шт). Ферма металлическая Фм-1; Фм-2.	ООО "Монолит лойиха курилиш"		

Вид на плане. М 1:100. (Крыльцо №1)

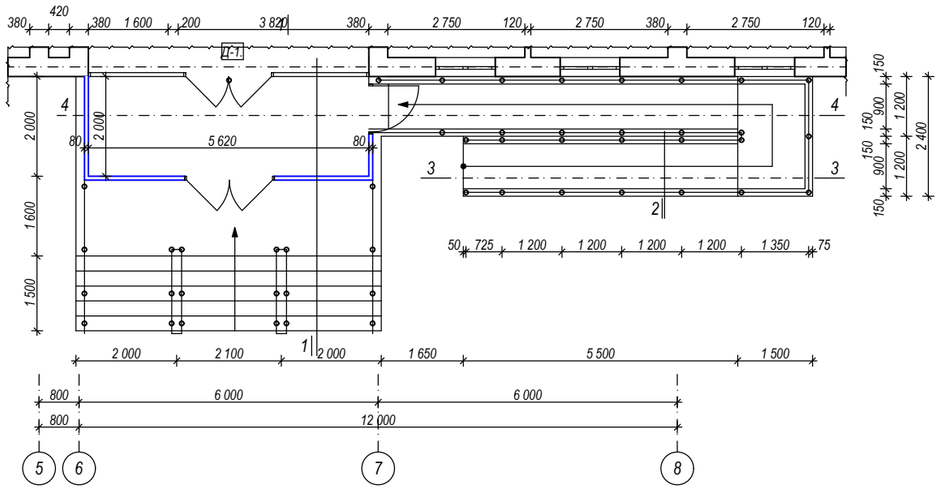

Сечение 1-1 М 1:100.

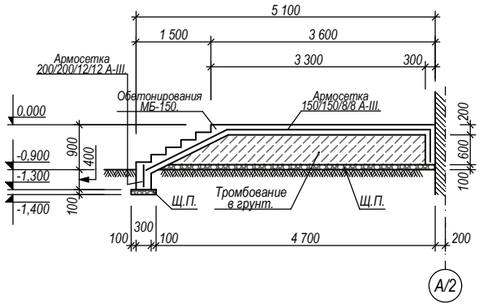

Сечение 2-2 М 1:20.

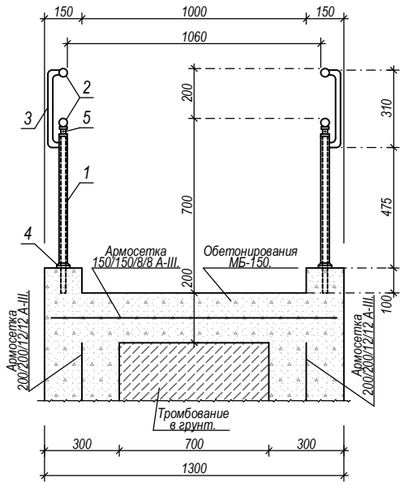

Сечение 3-3 М 1:20.

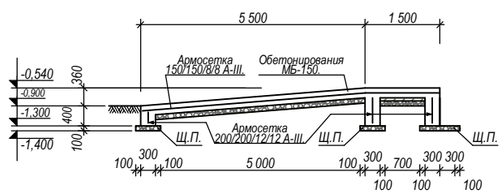

Сечение 5-5 М 1:20.

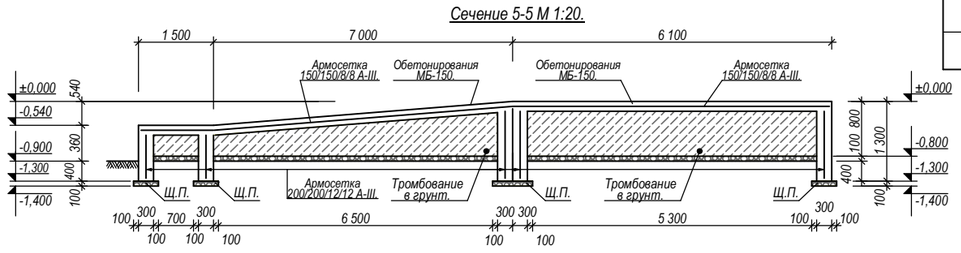

Ведомость элементов крыльца.

№ поз.	Обозначение.	Наименование.	Кол. (шт).	Масса един (кг).	Масса общ (кг).	Примечание.
		Крыльцо.	1.		255,0	
1.	ГОСТ 5781-82*.	Арматура Ф8 А-III. L=436,0 м.	1.	0,395.	172,0.	
2.	ГОСТ 5781-82*.	Арматура Ф12 А-III. L=93,0 м.	1.	0,890.	83,0.	
		Материал.				
		Щебень подготовка толщина 100 мм.	1.			41,0 м².
		Бетон марки БМ-150.	1.			7,2 м³.
		ГГИ и БГИ				31,2/ 8,9 м².
		Пандус.	1.		329,4.	
1.	ГОСТ 5781-82*.	Арматура Ф8 А-III. L=260 400 мм.	1.	0,395.	102,9.	
2.	ГОСТ 5781-82*.	Арматура Ф12 А-III. L=254 400 мм.	1.	0,890.	226,5.	
		Материал.				
		Щебень подготовка толщина 100 мм.	1.			21,7 м².
		Бетон марки БМ-150.	1.			11,1 м³.
		ГГИ и БГИ				31,2/ 8,9 м².
		Перила анодированные L=46 пм.	1.			
		Облицовка гранит крыльцо и пандус.				
1.		Стена.				15,5 м².
2.		Плошадка.				51,0 м².
3.		Марш.				6,0 м².

Изм.	Кол.	Лист.	№док.	Подпись.	Дата.
Директор.		Султанмуратов. Б.			
Г И П.		Султанмуратов. Б.			
Исполн.		Машарипов. Р.			

Договор: АС.

Реконструкция здания многопрофильной поликлиники, расположенного в махалле «Аль-Хорезмий» Хазараспского района.

Здание поликлиники Блок №1.

Стадия.	Лист.
РП.	25.

Крыльцо.Сечение. Ведомость элементов крыльца.

ООО. "Монолит лойиха курилиш".

План фундамента. М 1:100.

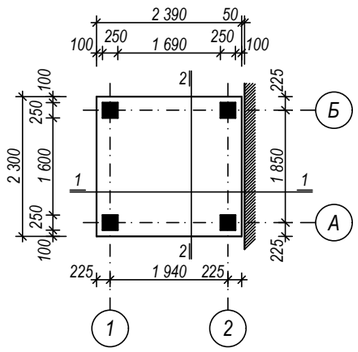

Зд-1 (4 штук). М 1:20.

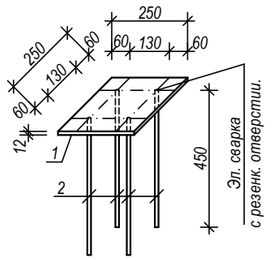

Сечение 1-1. М 1:50.

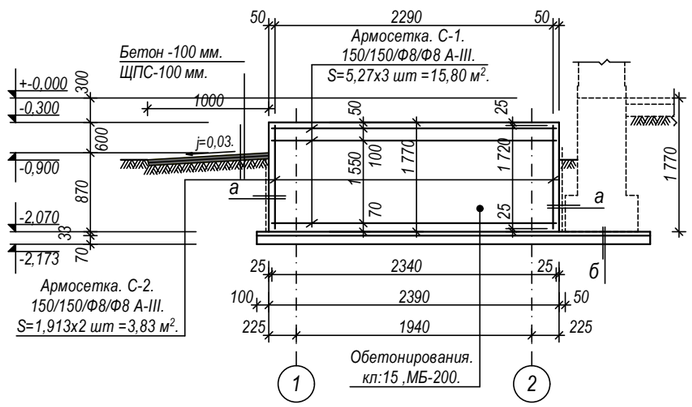

а.

1. Гидроизол на сухо толщиной -3 мм.
2. ЩПС -30 мм.
3. Щебеночное основание толщиной -70 мм

б.

1. Бокавоя гидроизоляций вертикальных поверхностей: оклеечная гидроизола.

Сечение 2-2. М 1:50.

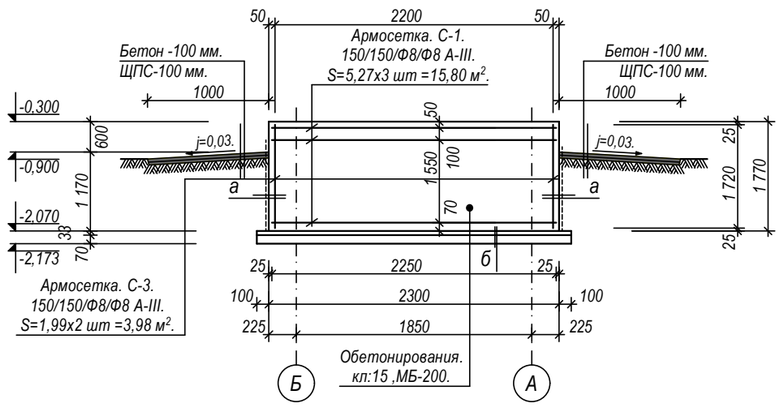

Ведомость элементов на лист.

Марка поз.	Обозначение.	Наименования.	Длина, мм.	Кол. шт.	Масса един, кг.	Масса общ. кг.	Примечание.
		Фундамент лифт. шахматы.					
С-1.	ГОСТ 5781-82*.	Армосетка. 150/150/Ф8/Ф8 А-III.	222000,0.	1.	88,0.	88,0.	
С-2.	ГОСТ 5781-82*.	Армосетка. 150/150/Ф8/Ф8 А-III.	54000,0.	1.	21,40.	21,40.	
С-3.	ГОСТ 5781-82*.	Армосетка. 150/150/Ф8/Ф8 А-III.	56000,0.	1.	22,20.	22,20.	
Зд-1.		Закладной деталь.		4.	7,50.	30,0.	
1.	ГОСТ 19903-82*.	Сталь листовая горячикатная толщ. 12 мм размером 250х250 мм.		1.	5,90.	5,90.	
2.	ГОСТ 5781-82*.	Арматура: Ø12 А-III.	450,0.	4.	0,40.	1,60.	
		Материал.					
		Бетон В15 (М 200).		1.			9,78 м³.
		Гидроизоляция под фундамент.					
1.		Гидроизол на сухо толщиной -3 мм.		1.			6,50 м².
2.		ЩПС -30 мм.		1.			6,50 м².
3.		Щебеньный подготовку толщиной -70 мм.		1.			6,50 м².
		Боковая гидроизоляция.					
1.		Гидроизол на битумной мастика оклеечный.		1.			16,64 м².
		Горизонтальная гидроизоляция.					
1.		Цементно песченным раствором составом 1:2, толщ. 30 мм.		1.			5,50 м².
		Каркас лифт. шахматы.					
1.	Стойка.	Проф. труба Ф 120х120х4 мм.	11 700,0.	4.	167,9.	671,6.	
2.	Паяс.	Проф. труба Ф 100х100х4 мм.	8 000,0.	9.	94,7.	852,3.	
3.	Пермичка.	Проф. труба Ф 100х100х4 мм.	7 600,0.	3.	90,0.	270,0.	
		Итого.				1 793,90.	

Изм.	Кол.	Лист.	№док.	Подпись.	Дата.			
						Договор:		АС.
						Реконструкция здания многопрофильной поликлиники, расположенного в махалле «Аль-Хорезмий» Хазараспского района.		
Директор.		Султанмуратов Б.				Здание поликлиники Блок №1.	Стадия.	Лист.
Г И П.		Султанмуратов Б.					РП.	26.
Исполн.		Машарипов Р.						
						План фундамента. Сечение фундамента. Ведомость элементов фундамента.	ООО "Монолит Лойиха Курилиш"	

План лифтовой шахта.М1:100.

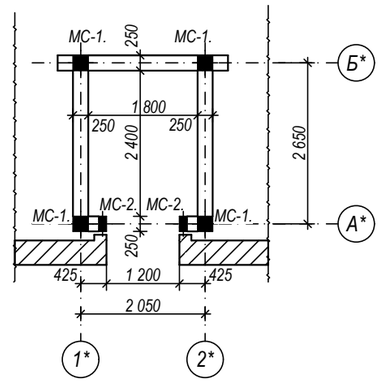

Сечение 1-1. М 1:20.(МС-1.4 шт)

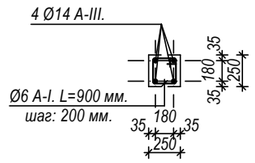

Сечение 1-1. М 1:20.(МС-1.2 шт)

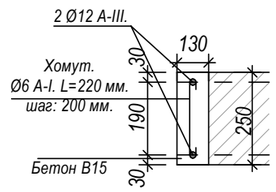

Сечение 3-3. М 1:20.

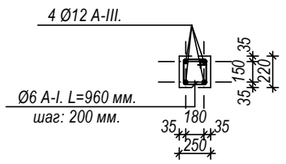

Сечение 4-4. М 1:20.

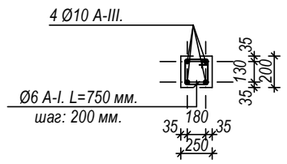

Сечение 5-5. М 1:20.

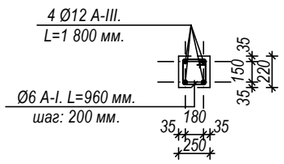

Ведомость элементов для лифт шахта.

Марка поз.	Обозначение.	Наименования.	Кол. шт.	Масса общ.кг.	Примечание.
		Монолитный сердечник.			
	ГОСТ 5781-82*.	Арматура: Ф14 А-III; L=217,6 пм.		263,3.	
	ГОСТ 5781-82*.	Арматура: Ф12 А-III; L=54,4 пм.		48,3.	
	ГОСТ 5781-82*.	Арматура: Ф6 А-I; L=274,7 пм.		61,0	
		Бетон кл:В15; марка БМ 200; W6 на сульфатастойком цементе.			4,22 м³.
		Монолитный сейсмопояс.			
	ГОСТ 5781-82*.	Арматура: Ф12 А-III; L=188,0 пм.		167,0.	
	ГОСТ 5781-82*.	Арматура: Ф10 А-III; L=112,8 пм.		69,6.	
	ГОСТ 5781-82*.	Арматура: Ф6 А-I; L=333,6 пм.		74,1	
		Бетон кл:В15; марка БМ 200; W6 на сульфатастойком цементе.			4,0 м³.
		Монолитный перемычка.			
	ГОСТ 5781-82*.	Арматура: Ф12 А-III; L=28,8 пм.		25,6.	
	ГОСТ 5781-82*.	Арматура: Ф6 А-I; L=33,8 пм.		7,5	
		Бетон кл:В15; марка БМ 200; W6 на сульфатастойком цементе.			0,5 м³.
		Жженный кирпич.			33,0 м³.

Развертка стен по оси-А*. М 1:100.

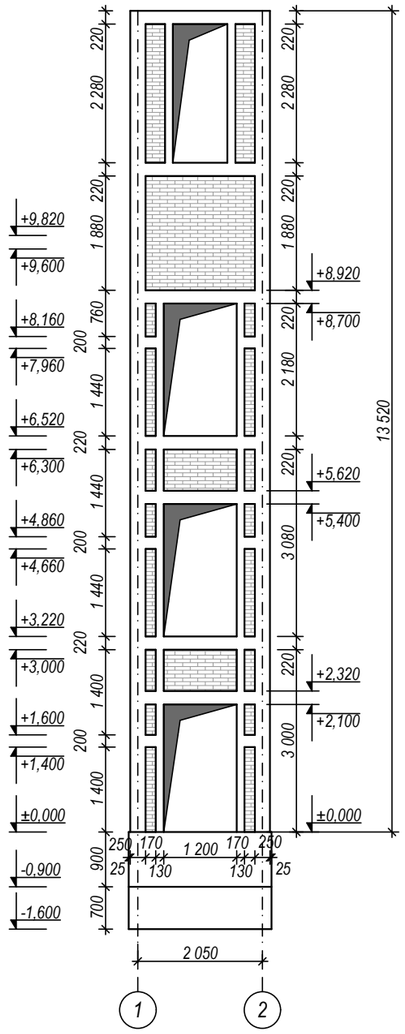

Развертка стен по оси-Б*. М 1:100.

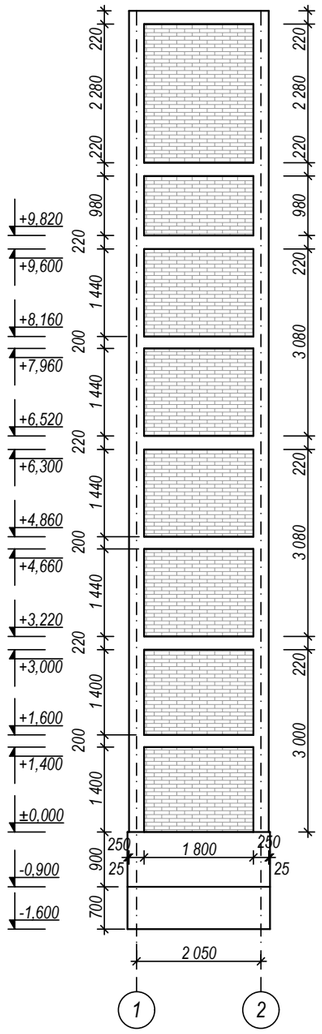

Развертка стен по оси-1*-2*. М 1:100.

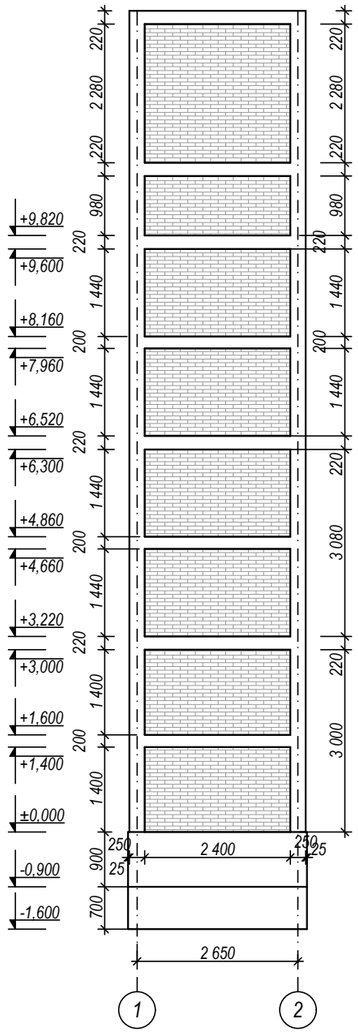

Изм.	Кол.	Лист.	№док.	Подпись.	Дата.	Договор:		АС.
						Реконструкция здания многопрофильной поликлиники, расположенного в махалле «Аль-Хорезмий» Хазараспского района.		
Директор.		Султанмуратов Б.				Здание поликлиники Блок №1.	Стадия.	Лист.
Г И П.		Султанмуратов Б.					РП.	27.
Исполн.		Машарипов Р.				План лифтовой шахта.М1:100.	ООО "Монолит Лойиха Курилиш"	

Щит с пожарным инвентарем фасад. (4 штук).

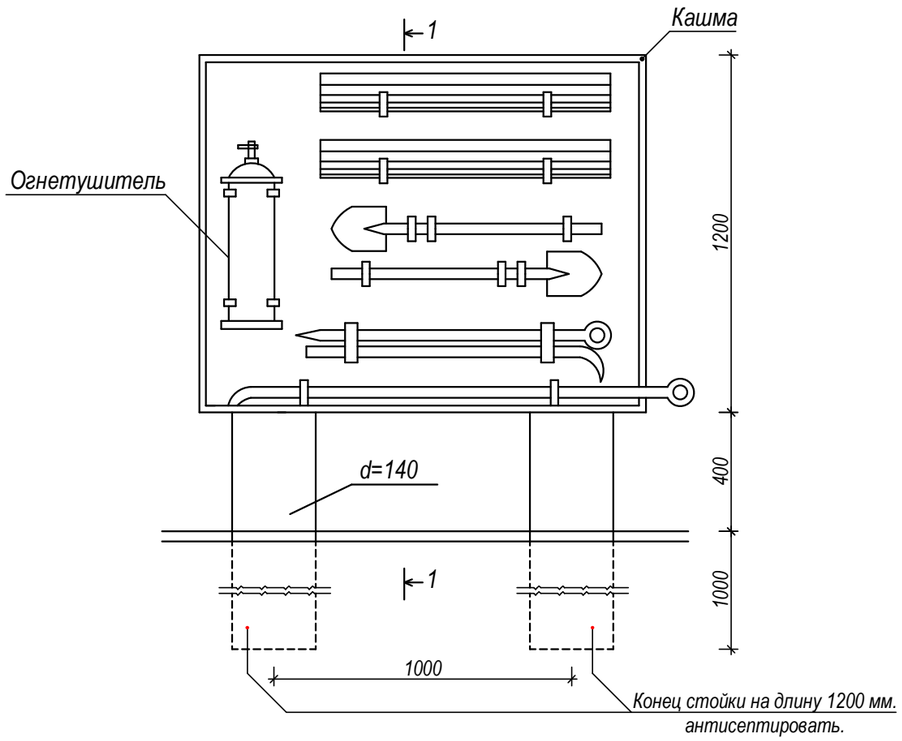

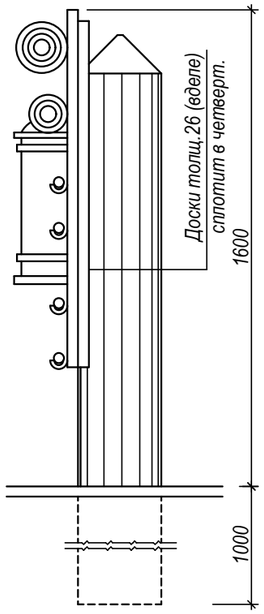

Ящик для песка.

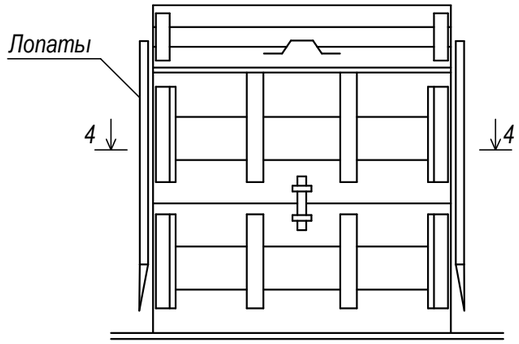

4-4.

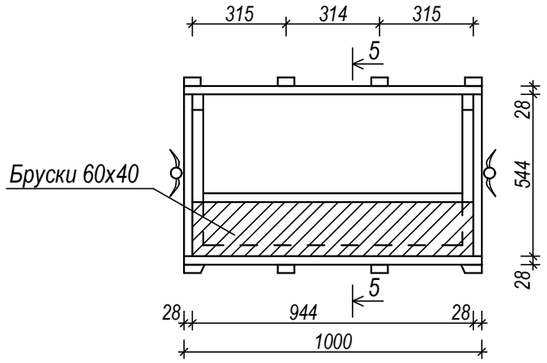

5-5.

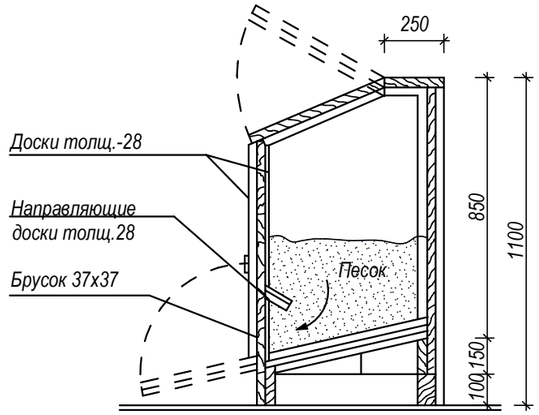

План (вид сверху).

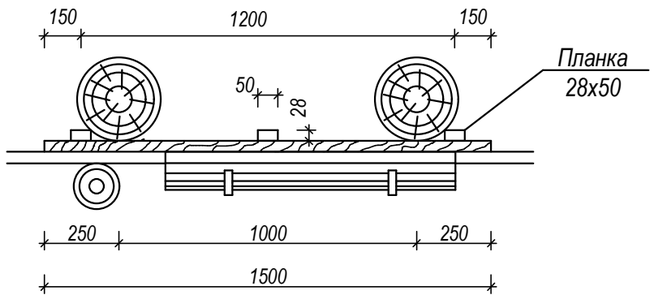

Примечание:

1. Шит окрашивается масляной краской белого цвета и по краям красной полосой шириной 10 см.
2. Щит для пожарного инвентаря и ящик для песка окрасить масляной краской красного цвета.

						Договор:		АС.
Изм.	Кол.	Лист.	№док.	Подпись.	Дата.	Реконструкция здания многопрофильной поликлиники, расположенного в махалле «Аль-Хорезмий» Хазараспского района.		
Директор.		Султанмуратов. Б.				Здание поликлиники Блок №1.	Стадия.	Лист.
Г И П.		Султанмуратов. Б.					РП.	28.
Исполн.		Машарипов. Р.						
						Щит с пожарным инвентарьём	ООО. "Монолит лойиха курилиш".	